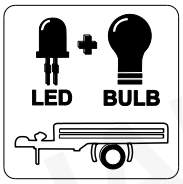


ERICH JAEGER

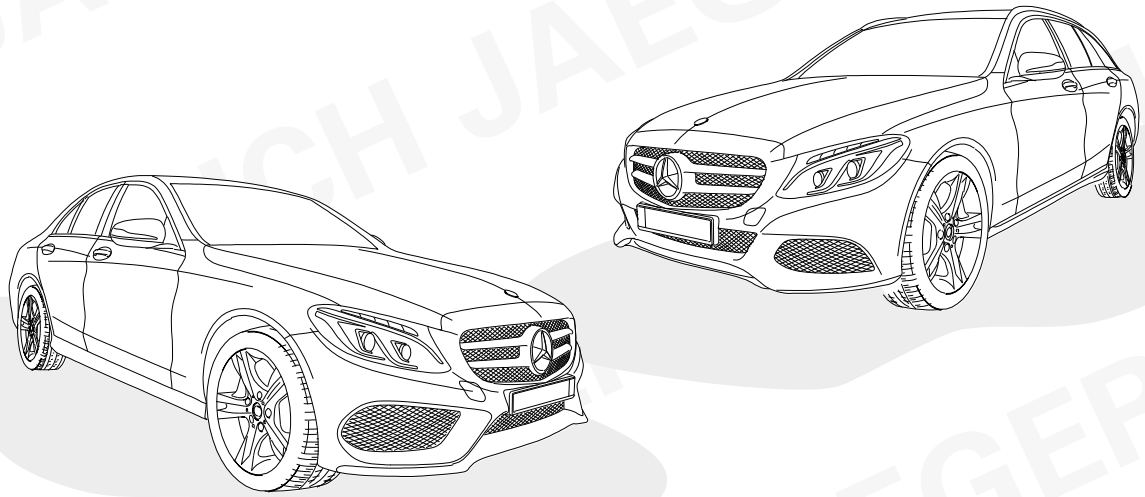

# MERCEDES BENZ C-Klasse W205 03/14 >>
# MERCEDES BENZ C-Klasse S205 09/14 >>

## 748471

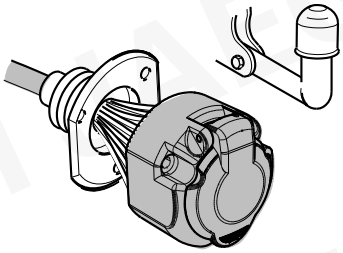

**13-PIN**

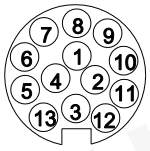


**ISO 11446**

- (D) **Einbauanleitung**
- (GB) **Installation instructions**
- (F) **Consignes de montage**
- (NL) **Montagehandleiding**
- (DK) **Montagevejledning**
- (N) **Monteringsinstruksjon**
- (S) **Installationsanvisning**
- (FIN) **Asennusohje**
- (I) **Istruzioni per il montaggio**
- (E) **Instrucciones de montaje**
- (P) **Instruções de montagem**
- (GR) **Οδηγίες εγκατάστασης**
- (CZ) **Návod k montáži**
- (PL) **Instrukcja montażu**
- (TR) **Montaj talimatı**
- (H) **Beépítési útmutató**
- (HR) **Upute o ugradnji**
- (BUL) **Инструкция за монтаж**
- (RO) **Instrucţiuni de montaj**
- (RU) **Инструкция по монтажу и установке**
- (LT) **Montavimo informacija**
- (LV) **Iemontēšanas pamācība**
- (EST) **Paigaldusjuhend**
- (SLO) **Navodilo za vgradnjo**
- (SK) **Montážny návod**

D

## Hinweis:

Vor Beginn der Montage sind folgende Hinweise zu beachten:

Die Einbauanleitung ist vollständig durchzulesen.
Der Einbau sollte nur von Fachpersonal mit entsprechenden Fachkenntnissen durchgeführt werden
Es müssen aktuelle Hinweise und Informationen der Fahrzeughersteller zu Um- und Nachrüstungen beachtet werden.
Die Aus- und Einbauschritte müssen anhand der aktuellen Reparaturleitfäden durchgeführt werden.
Es muss sichergestellt sein, dass das Fahrzeug technisch für den Betrieb einer Anhängerkupplung geeignet ist
Es ist sicherzustellen ob eine Programmierung der Funktionserweiterung „Anhängervorrichtung“ durchgeführt werden kann
Der Fehlerspeicher des Fahrzeuges ist auszulesen.
Bei einigen Fahrzeugen kann es erforderlich sein folgende Steuergeräte zu ersetzen: SAM-Fond

Nach dem Einbau des Elektro-Einbausatzes muss die Funktionserweiterung auf Anhängerbetrieb gemäß der Diagnoseanweisung des Fahrzeugherstellers programmiert werden.

Gegebenenfalls müssen weitere Fahrzeugsysteme (z.B. Einparkhilfe) separat auf die Ausstattungsvariante „Anhängerbetrieb“ codiert werden.

Das Anhänger-Steuergerät ist nicht diagnosefähig, wodurch es zu Einträgen im Diagnoseprotokoll in Verbindung mit dem Anhänger-Steuergerät kommen kann.

GB

## Reference:

The following information must be reviewed before beginning the assembly:

The installation instructions are to be thoroughly read.
The installation should be carried out by qualified personnel with the relevant technical knowledge.
The vehicle manufacturers' current technical notices and information on retrofitting must be followed.
The removal and replacement instructions found in the current repair manuals must be followed.
It must be ensured that the vehicle is technically suitable for the installation of a trailer hitch.
It must be ensured that the in-vehicle computer can be programmed for the addition of a “trailer hitch”.
The vehicle's fault memory must be read out.
With some vehicles it could be necessary to replace the following control unit: Rear signal recording and control module (SAM-Fond).

After the electrical insert kit has been built-in, the functional addition must be programmed to trailer operation according to the diagnosis instruction of the vehicle manufacturer.

If necessary further vehicle systems (e.g. parking aids) must be separately code to the equipment variant “trailer operation”.

The trailer steering device is not diagnosis capable, which can lead to entries in the diagnosis protocol in conjunction with the steering device of the trailer.


© Erich Jaeger GmbH + Co. KG, Straßheimer Str.10, D-61169 Friedberg,
Tel.: +49 (0) 6031 794-444 / e-mail: ekitsupport@erich-jaeger.de

F

## Remarque :

Avant de procéder au montage, respecter les instructions suivantes :

Lire impérativement l'instruction d'installation intégralement.
L'installation doit être réalisée exclusivement par un personnel spécialisé disposant des connaissances professionnelles adéquates.
Les instructions et les informations actuelles du constructeur automobile pour la transformation et le rééquipement doivent être respectées.
Les phases de démontage et de montage doivent être réalisées au moyen des guides de réparation en vigueur actuellement.
Il faut s'assurer que le véhicule est techniquement approprié à l'usage d'un dispositif d'attelage de remorque
Il faut s'assurer qu'une programmation de l'élargissement de la fonction « dispositif d'attelage de remorque » puisse être réalisée.
L'unité de stockage des erreurs doit être consultée.
Pour certains véhicules, il peut être nécessaire de remplacer le module de commande suivant : SAM-arrière

Après montage du faisceau, effectuer les opérations de programmation du véhicule pour le mode remorquage selon les instructions de diagnostique données par le constructeur.
Le cas échéant certains systèmes additionnels (p.ex. l'aide au parking) doivent être codés spécifiquement en « mode remorque » dans le menu des différents équipements.
Le calculateur de remorque ne peut pas être diagnostiqué, ce qui peut provoquer des inscriptions dans le protocole du diagnostique en liaison avec le calculateur.

NL

## Opmerking

Vóór begin van de montage moeten de volgende aanwijzingen in acht genomen worden:

De inbouwaanwijzing moet helemaal doorgelezen worden.
De inbouw mag alleen van vakpersoneel met desbetreffende vakkennissen uitgevoerd worden.
Er moeten de actuele aanwijzingen en informatie van de voertuigproducent over ombouwingen en toerustingen in acht genomen worden.
De uit- en inbouwstappen moeten aan de hand van de actuele reparatieleidraad uitgevoerd worden.
Er moet verzekerd zijn, dat het voertuig technisch voor het bedrijf van een aanhangwagenkoppeling geschikt is.
Er moet verzekerd worden, of een programmering van de functieuitbreiding „Aanhangwageninrichting“ kan worden uitgevoerd
Het foutgeheugen van het voertuig moet worden uitgelezen.
Bij enige voertuigen kan het noodzakelijk zijn de volgende besturingsapparaten te vervangen: SAM-Fond

Na de inbouw van het elektrische inbouwpakket moet de functie-uitbreiding naar aanhangwagenbedrijf overeenkomstig de diagnose-instructie van de voertuigfabrikant worden geprogrammeerd.

Eventueel dienen andere voertuigsystemen (bijv. inparkeerhulp) apart voor de uitrustingsvariant "aanhangwagenbedrijf" worden gecodeerd.

Het aanhangwagenregelapparaat is niet in staat tot diagnoses, waardoor het in het diagnoserapport tot vermeldingen in verband met het aanhangwagenregelapparaat kan komen.

| | |
|---|---|
| DK | **Henvisning:**<br>Bemærk følgende anvisninger, inden du påbegynder monteringsarbejdet:<br>Læs hele monteringsvejledningen igennem.<br>Montering må kun foretages af faguddannet personale, der besidder de nødvendige kvalifikationer.<br>Aktuelle anvisninger og informationer fra køretøjets producent angående ombygning og eftermontering skal iagttages.<br>De enkelte arbejdsskridt ved af- og påmontering skal udføres ifølge den aktuelle reparationshåndbog.<br>Forvis dig om, at køretøjet er teknisk egnet til brug af anhængerkobling<br>Find ud af, om en programmering af funktionsudvidelsen „anhængerkobling“ kan gennemføres<br>Køretøjets fejllager skal udlæses.<br>Ved nogle køretøjer kan det være nødvendigt at udskifte følgende styreenheder: SAM-bagsæde<br>Efter montering af elektro-montagesættet skal funktionsudvidelsen programmeres til anhængerdrift iht. køretøjproducentens diagnoseanvisning.<br>I givet fald skal yderligere køretøjsystemer (f.eks. parkeringshjælp) kodes separat til udstyrsvariant „anhængerdrift“.<br>Anhænger-styreenheden er ikke diagnosedygtig, hvorigennem der kan forekommer noteringer i diagnoseprotokollen i forbindelse med anhænger-styreenheden. |
| N | **Henvisning:**<br>Før man begynner monteringen må man ta hensyn til følgende merknader:<br>Man må lese gjennom hele monteringsveiledningen.<br>Monteringen må kun gjennomføres av fagpersonell med respektive fagkunnskaper.<br>Man må ta følge de aktuelle merknadene og informasjonene fra kjøretøyprodusenten angående ombygging og modifisering.<br>Monterings- og demonteringstrinnene må gjennomføres i henhold til den aktuelle retningslinjen for reparasjoner.<br>Man må forsikre seg om at kjøretøyet er teknisk egnet for drift med tilhengerkopling.<br>Man må forsikre seg om at en programmering av funksjonsutvidelsen ”Tilhengerinnretning” kan gjennomføres.<br>Kjøretøyets feilminnet må leses ut.<br>For noen kjøretøy kan det være nødvendig å bytte ut følgende styreapparat: SAM-Fond<br>Etter montering av det elektroniske monteringssettet må funksjonsutvidelsen programmeres på tilhengerdrift iht. diagnosehenvisningen til kjøretøysprodusenten.<br>Eventuelt må ytterligere kjøretøyssystemer (f.eks. parkeringshjelp) kodes separat på utrustningsvariant ”tilhengerdrift”.<br>Tilhengerstyreapparatet har ingen diagnoseevne, noe som kan føre til innføring i diagnoseprotokollen i forbindelse med tilhengerstyreapparatet. |

| | |
|---|---|
| S | **Anm:**<br>Innan montering sker ska följande anvisningar beaktas:<br>Den fullständiga monteringsanvisningen ska läsas igenom.<br>Montering får bara utföras av fackpersonal med motsvarande fackkunskaper.<br>Aktuella anvisningar och information från fordonstillverkarna gällande modifieringar och kompletteringar ska beaktas.<br>Demonterings- och monteringsstegen ska utföras med ledning av de aktuella reparationsanvisningarna.<br>Det ska säkerställas att fordonet är tekniskt lämpat för drift med dragkrok.<br>Det ska säkerställas att en programmering av funktionskompletteringen ”dragkrok” kan göras.<br>Fordonets felminne ska avläsas.<br>Hos en del fordon kan det vara nödvändigt att byta ut följande styrenheter: SAM-Fond<br>När den elektriska inbyggnadssatsen har monterats, måste man programmera funktionsutökningen till släpdrift enligt diagnosinstruktionerna från fordonstillverkaren.<br>Ev. behöver ytterligare fordonssystem (t.ex. parkeringshjälp) kodas separat på utrustningsvarianten “Släpvagnsdrift“.<br>Släpstyrenheten kan inte diagnostiseras, och av den anledningen kan uppgifter läggas in i diagnosloggen i samband med släpstyrenheten. |
| FIN | **Huomautus:**<br>Ennen asennusta on huomioitava seuraavat ohjeet:<br>Asennusohje on luettava täydellisesti.<br>Asennuksen saa suorittaa vain vastaavan pätevyyden omaava henkilöstö.<br>Ota huomioon ajoneuvon valmistajan antamat muuttamista ja jälkivarustamista koskevat ohjeet ja tiedotteet.<br>Purkamis- ja asennusvaiheet tulee suorittaa ajankohtaisia korjausohjeita noudattaen.<br>Täytyy varmistaa, että ajoneuvo on teknisesti soveltuva perävaunun hinauskytkimen käyttöön.<br>Täytyy varmistaa, että „hinauskytkimen“ ohjelmointi ja toiminnan laajennus voidaan suorittaa.<br>Ajoneuvon virhemuisti täytyy lukea.<br>Joissakin ajoneuvoissa on tarpeen korvata seuraavat ohjauslaitteet: SAM-Fond<br>Sähköasennussarjan asennuksen jälkeen ohjainlaite on ohjelmoitava perävaunukäyttöön ajoneuvon valmistajan diagnoosiohjeita noudattaen.<br>Tarvittaessa muut ajoneuvojärjestelmät (esim. pysäköintiapu) on koodattava "perävaunukäyttöön" erikseen.<br>Perävaunun ohjainlaite ei ole diagnoosikelpoinen, minkä johdosta diagnoosiraporttiin voi tulla perävaunun ohjainlaitteeseen liittyviä merkintöjä. |

I

## Avvertenza:

Prima di procedere con il montaggio, osservare le seguenti indicazioni:

Leggere le istruzioni di montaggio in ogni parte.
Il montaggio deve essere effettuato solo da personale specializzato con conoscenze specifiche.
Devono essere osservate le indicazioni e informazioni aggiornate del produttore del veicolo relativamente agli interventi di trasformazione e potenziamento.
Gli interventi di montaggio e smontaggio devono essere eseguiti nel rispetto delle linee guida aggiornate relativamente alla riparazione.
Si raccomanda di verificare che il veicolo sia tecnicamente idoneo per gestire un gancio di traino
Si raccomanda di verificare se sia possibile effettuare una programmazione dell'ampliamento della funzione "Dispositivo del traino"
Leggere la memoria errori del veicolo.
In alcuni veicoli può essere necessario sostituire i seguenti dispositivi di comando: SAM-Fond

Dopo il montaggio del set di installazione elettrico è necessario programmare l'ampliamento delle funzioni per la modalità di funzionamento rimorchio secondo l'indicazione di diagnosi del produttore del veicolo.

Eventuali sistemi aggiuntivi del veicolo (p. es. aiuto parcheggio) devono essere codificati separatamente sulla variante di dotazione „modalità di funzionamento rimorchio".

Il dispositivo di controllo rimorchio non è abilitato per la diagnosi, quindi potrebbero verificarsi immissioni nel protocollo di diagnosi in relazione al dispositivo di controllo rimorchio.

E

## Advertencia:

Antes de iniciar el montaje se deben observar las siguientes indicaciones:

Se deben leer completamente las instrucciones de montaje.
El montaje sólo se debe realizar por personal especializado con los correspondientes conocimientos en la materia.
Se deben respetar todas las observaciones e informaciones del fabricante del vehículo sobre reequipamientos.
Los pasos de desmontaje y montaje se tienen que ejecutar según las directrices actuales de reparación.
Se debe garantizar que el vehículo sea adecuado técnicamente para el servicio de un enganche para remolque.
Se debe cerciorar si se puede ejecutar una programación de la ampliación de funcionamiento "dispositivo de remolque".
Se debe exportar la memoria de errores del vehículo.
En algunos vehículos puede ser necesario reemplazar los siguientes aparatos de mando: SAM-Fond

Tras haber instalado el juego de montaje eléctrico se tiene que programar la ampliación de la función a servicio de remolque conforme a las instrucciones de diagnóstico del fabricante del vehículo.

Si se precisa, otros sistemas de vehículos (p.ej., ayudante para aparcar) tienen que codificarse aparte a la variante de equipamiento "servicio de remolque".

El equipo de control del remolque no es susceptible de diagnosticar, por lo cual pueden producirse registros en el protocolo de diagnósticos en combinación con el equipo de control del remolque

P

## Aviso:

Antes do início da montagem deve-se observar os seguintes avisos.

As instruções de montagem devem ser lidas por completo.
A montagem só deve ser realizada por pessoal especializado com os respectivos conhecimentos específicos.
Deve-se observar os avisos e informações atuais para ajustes e adaptações do produtor do veículo.
Os passos da montagem e de prolongamento têm que ser realizados de acordo com as atuais diretivas de reparos.
Deve-se garantir que o veículo é tecnicamente apropriado para o funcionamento com um acoplamento de reboque.
Deve-se assegurar que possa ser efetuada uma programação da expansão da função „Dispositivo de reboque“.
Deve-se ler a memória de falhas.
Em alguns veículos pode ser necessário utilizar os seguintes aparelhos de comando:
SAM-Fond

Após a montagem do conjunto eléctrico de montagem, a ampliação funcional sobre a operação de reboque deverá ser programada conforme a instrução de diagnóstico do fabricante do veículo.

Caso necessário, devem ser codificados outros sistemas de veículo (p.ex. assistência de estacionamento) separadamente sobre a variante de equipagem „Operação de reboque“.

O aparelho de controlo do reboque não é passível de diagnóstico, conquanto pode entrar em ligação com o aparelho de controlo do reboque para registos no protocolo de diagnóstico.

GR

## Υπόδειξη:

Πριν αρχίσετε τη συναρμολόγηση προσέξτε τις ακόλουθες υποδείξεις:

Διαβάστε όλες τις οδηγίες εγκατάστασης.
Η εγκατάσταση πρέπει να γίνει μόνο από ειδικό προσωπικό με τις ανάλογες τεχνικές γνώσεις.
Προσέξτε τις τελευταίες υποδείξεις και πληροφορίες των εργοστασίων των οχημάτων σχετικά με τις διαρρυθμίσεις και μεταρρυθμίσεις του εξοπλισμού.
Τα βήματα εγκατάστασης και απεγκατάστασης πρέπει να εκτελεστούν σύμφωνα με τις τελευταίες οδηγίες επισκευής.
Πρέπει να είστε βέβαιοι ότι το όχημα είναι κατάλληλο από τεχνικής πλευράς για την τοποθέτηση και λειτουργία κοτσαδόρου.
Πρέπει να είστε βέβαιοι ότι μπορεί να προγραμματιστεί μία επέκταση της λειτουργίας „διάταξη κοτσαδόρου“.
Θα πρέπει να γίνει ανάγνωση της μνήμης σφαλμάτων.
Σε ορισμένα οχήματα πιθανόν να χρειαστεί η εφαρμογή των ακόλουθων συσκευών ελέγχου:
SAM-Fond

Μετά την τοποθέτηση του ηλεκτρικού εξαρτήματος πρέπει να προγραμματισθεί η επέκταση της λειτουργάις σε λειτουργία με ρυμουλκούμενο σύμφωνα με την υπόδειξη διάγνωσης του κατασκευαστή του αυτοκίνητου.

Ενδεχομένως πρέπει να κωδικοποιηθούν και άλλα συστήματα του αυτοκίνητου (π.χ. βοήθεια στάθμευσης) ξεχωριστά για τον εξοπλισμό „Λειτουργία ρυμουλκούμενου“.

Η συσκευή ελέγχου του ρυμουλκούμενου δεν μπορεί να υποβληθεί σε διάγνωση και γιαυτό δεν αποκλείονται εγγραφές στο πρωτόκολλο διάγνωση σε συνδυασμό με τη συσκευή ελέγχου του ρυμουλκούμενου.


© Erich Jaeger GmbH + Co. KG, Straßheimer Str.10, D-61169 Friedberg,
Tel.: +49 (0) 6031 794-444 / e-mail: ekitsupport@erich-jaeger.de

| | |
|---|---|
| CZ | **Pokyn:**<br>Před zahájením montáže je nutno dodržovat následující pokyny:<br>Návod k montáži je nutno kompletně pročíst.<br>Montáž by měl provádět pouze odborný personál s odpovídajícími odbornými znalostmi.<br>Musíte dodržovat aktuální pokyny a informace výrobce k přestavbám a dodatečnému vybavení.<br>Demontážní a montážní kroky musíte provádět podle aktuálních návodů k opravám.<br>Musíte zajistit, aby bylo vozidlo technicky způsobilé pro provoz závěsného zařízení přívěsu.<br>Je nutno zjistit, zda lze programovat rozšíření funkce pro „přívěsné zařízení“.<br>Je nutno přečíst paměť poruch vozidla.<br>U některých vozidel může být zapotřebí výměna následující řídicí jednotky: SAM-Fond.<br>Po vestavění elektrické sady pro vestavbu, musí být naprogramované rozšíření funkcí pro provoz s přívěsem, podle diagnostického pokynu výrobce vozidla.<br>Případně se musí další systémy vozidla (např. pomocné zařízení pro zaparkování) zvlášť zakódovat do viarianty vybavení „Provoz s přívěsem“.<br>Řídící zařízení přívěsu není diagnózy schopné, tím pak může dojít k záznamům v diagnostickém protokolu ve spojení s řídícím přístrojem přívěsu. |
| PL | **Wskazówka:**<br>Należy przeczytać dokładnie i w całości instrukcję montażu.<br>Montaż powinien zostać przeprowadzony przez wyspecjalizowany personel z odpowiedną wiedzą specjalistyczną.<br>Należy zwrócić uwagę na aktualne informacje producenta pojazdu dotyczące przebudowy i wyposażenia dodatkowego.<br>Demontaż i montaż należy przeprowadzać zgodnie z aktualnymi informacjami dotyczącymi naprawy.<br>Należy upewnić się, czy pojazd znajduje się w stanie technicznym, który umożliwia założenie sprzęgu przyczepowego<br>Należy upewnić się, czy może zostać przeprowadzone oprogramowanie rozszerzenia funkcji "urządzenia przyczepowego".<br>Należy koniecznie odczytać listę błędów.<br>W niektórych pojazdach może być wymagana wymiana następujących urządzeń sterujących: SAM-Fond<br>Po montażu elektrycznego zestawu montażowego należy zaprogramować poszerzenie funkcji na jazdę z przyczepą zgodnie z instrukcją diagnostyczną producenta pojazdu.<br>W razie potrzeby należy zakodować dalsze systemy pojazdów (np. ultradźwiękowy system nadzorujący parkowanie) na wariant wyposażenia „jazda z przyczepą“.<br>Urządzenie sterujące przyczepy jest możliwe do diagnozowania, dzięki czemu w powiązaniu z tym urządzeniem może dojść do dokonania wpisów w protokole diagnostycznym. |

| | |
|---|---|
| TR | **Bilgi:**<br>Montajdan önce aşağıdaki uyarılara dikkat edilmelidir:<br>Montaj talimatının tamamıyla okunması gerekmektedir.<br>Montaj sadece ilgili uzman bilgilerine sahip uzman personel tarafından yapılmalıdır.<br>Araç üreticisinin yeniden donatma ve sonradan donatmayla ilgili aktüel uyarılara dikkat edilmesi gerekmektedir.<br>Sökme ve monte etme adımlarının güncel tamir kılavuzlarına göre yapılması gerekmektedir.<br>Aracın teknik olarak çekme kancasının işletilmesi için uygun olmasının sağlanması gerekmektedir<br>„Römork düzeni“ fonksiyon genişlemesinin programlanmasının yapılabilmesi sağlanmalıdır<br>Aracın hata belleğinin okutturulup çıkartılması gerekmektedir.<br>Bazı araçlarda şu kontrol cihazlarının değiştirilmesi gerekli olabilir: SAM-Fond<br>Elektrikli montaj seti monte edildikten sonra fonksiyon genişletmesinin, araç imalatçısının arıza teşhis talimatlarına göre römork işletmesine programlanması gerekmektedir.<br>Gerektiğinde daha başka araç sistemlerinin de (örn. park etme yardımı), ayrı olarak ‘Römork işletmesi’ donatım çeşidine kodlanması gerekmektedir.<br>Römork kumanda aletinin arıza teşhis kabiliyeti yoktur, bu nedenle römork kumanda aleti ile bağlantılı olarak arıza teşhis protokolüne kayıtlar işlenmemektedir. |
| H | **Utalás:**<br>A szerelés megkezdése előtt a következő útmutatásokat kell figyelembe venni:<br>Teljesen el kell olvasni a beszerelési útmutatót.<br>A beszerelést csak megfelelő szakismeretekkel rendelkező szakembernek szabad végeznie.<br>Figyelembe kell venni a járműgyártó át- és utólagos beszerelésre vonatkozó aktuális útmutatásait és információit.<br>A ki- és beszerelési lépéseket az aktuális javítási kézikönyvek alapján kell végrehajtani.<br>- Biztosítani kell, hogy a jármű műszaki szempontból alkalmas legyen vonóhorog használatára.<br>Meg kell bizonyosodni arról, hogy elvégezhető-e a „vonóhorog“ funkcióbővítés programozása.<br>Ki kell olvasni a jármű hibamemóriáját.<br>Néhány járműnél szükséges lehet a következő vezérlőkészülékek cseréje: SAM-Fond<br>Az elektromos beépíthető garnitúra beszerelése után a bővített működést pótkocsi üzemeltetésre kell programozni a járműgyártó útmutatásainak megfelelően.<br>Adott esetben további járműrendszereket (pl. parkolási segítség) külön kell kódolni a „pótkocsiműködés” felszerelési variánsára.<br>A pótkocsi vezérlő készülékét nem lehet diagnosztizálni, ezért a diagnózis- jegyzőkönyvben a pótkocsi-vezérlő készülékkel kapcsolatban bejegyzésekre kerülhet sor. |
| HR | **Uputa:**<br>Prije početka montaže valja uzeti u obzir sljedeće naputke:<br>U cijelosti je potrebno pročitati upute za ugradnju.<br>Ugradnju bi trebalo provoditi samo stručno osoblje s odgovarajućim poznavanjem struke.<br>Ono se mora pridržavati aktualnih naputaka i informacija proizvođača vozila o preinaci i dodatnom opremanju.<br>Koraci vađenja i ugradnje moraju se provesti na osnovi aktualnih smjernica za popravljanje.<br>Mora se osigurati da vozilo tehnički bude prikladno za rad spojke prikolice.<br>Mora se provjeriti može li se provesti programiranje proširenja funkcije „Uređaj prikolice“.<br>Potrebno je očitati memoriju pogrešaka vozila<br>Kod nekih vozila može biti potrebna zamjena sljedećih upravljačkih uređaja: SAM-stražnje sjedalo<br>Nakon ugradnje elektroinstalacijskog seta treba programirati proširenje funkcije na pogon prikolice u skladu s dijagnostičkim uputama proizvođača vozila.<br>U danom slučaju potrebno je posebno kodirati daljnje sustave vozila (npr. pomoć pri parkiranju) na varijantu opreme „pogon prikolice“.<br>Kontrolna jedinica prikolice nije podobna za dijagnozu, pri čemu može doći do unosa u dijagnostički zapisnik u vezi s kontrolnom jedinicom prikolice. |

BUL

## Указание:

Преди начало на монтажа е необходимо да се съблюдават следните указания:

Упътването за монтаж трябва да се прочете изцяло.
Монтажът трябва да се извърши само от специализиран персонал със съответните специализирани познания.
Трябва да се съблюдават актуалните указания и информация на производителя на превозното средство за преоборудвания и следоборудвания.
Стъпките по разглобяване и сглобяване следва да се извършват с помощта на актуалните ръководства за ремонт.
Трябва да е установено, че превозното средство е технически подходящо за експлоатация на теглич за ремарке.
Трябва да се установи дали може да се извърши програмиране на функционалното разширение “тягово-прикачно устройство”.
Трябва да се прочете паметта за грешки на превозното средство.
При някои автомобили може да е необходимо да се сменят следните апарати за управление: модул за регистриране на сигнали и управление (SAM-Fond)
Модул за регистриране на сигнали и управление (SAM Fond)

След вграждането на електромонтажния комплект разширяването на функциите, обхващащо и работата на ремаркето трябва да бъде програмирано в съответствие с ръководството за диагностика на производителя на автомобила.

Евентуално и други системи на автомобила (например помощ при паркиране) трябва да бъдат кодирани поотделно на варианта оборудване „работа на ремаркето“.

Уредът за управление на ремаркето не може да бъде диагностициран, поради което може да се стигне до вписвания в протокола за диагностика, свързани с уреда за управление на ремаркето.

RO

## Indicaţie:

Înainte de a începe montajul se vor avea în vedere următoarele:

Instrucţiunile de montaj trebuie citite integral.
Se recomandă ca montajul să fie executat numai de către personal calificat cu cunoştinţe de specialitate.
Instrucţiunile şi recomandările actuale ale producătorului autovehiculului privitoare la modificări şi completări ale dotării trebuie respectate.
Operaţiunile de demontare respectiv montare trebuie efectuate în conformitate cu îndreptarele de reparaţii actuale.
Trebuie clarificat dacă vehiculul este adecvat pentru utilizarea unui cuplaj de remorcare.
Trebuie clarificat dacă se poate efectua o programare cu extinderea funcţionalităţii „Cuplaj de remorcare“
Trebuie extrase datele din memoria de erori a autovehiculului.
La unele autovehicule este posibil să fie necesară înlocuirea următoarelor dispozitive de comandă: SAM-Fond.

După montarea înăuntru a garniturii electrice, funcţionarea extinsă trebuie programată pe funcţionarea remorcii, după instrucţiunile producătorului de vehicule.

Eventual, alte sisteme de vehicule (de ex. ajutor la parcare) trebuie codate separat pe varianta de echipament „funcţionarea remorcii".

Aparatul de reglaj al remorcii nu poate fi diagnosticat, de aceea în protocolul de diagnostice în legătură cu aparatul de reglaj al remorcii, pot urma înregistrări.

RU

## Указание:

Перед началом установки необходимо учесть следующие указания:

Полностью прочитайте руководство по установке.
Установка должна проводиться только специально обученным персоналом, имеющим соответствующие знания
Необходимо учитывать актуальные указания и информацию по переоснащению и дооборудованию завода-изготовителя транспортного средства.
Все действия по демонтажу и монтажу необходимо проводить руководствуясь указаниями по ремонту.
Необходимо убедиться в том, что транспортное средство технически подходит для установки тягово-сцепного устройства.
Следует проверить, возможно ли запрограммировать расширение функции "прицепное устройство».
Следует считать показания накопителя сбоев.
В некоторых автомобилях может возникнуть необходимость заменить следующие устройства управления: SAM-Fond

После установки электрического блока необходимо запрограммировать расширение функций на эксплуатацию автомобиля с прицепом согласно диагностической инструкции завода-изготовителя транспортного средства.

В случае необходимости другие системы автомобиля (напр., парковочная система) должны быть отдельно закодированы на вариант „Эксплуатация автомобиля с прицепом“.

Устройство управления прицепом невозможно диагностировать, из-за чего в диагностическом протоколе могут появиться записи, касающиеся устройства управления прицепом.

LT

## Nuoroda:

Pirms montāžas sākuma jāievēro sekojoši noteikumi:

Pilnībā jāizlasa montāžas instrukcija.
Montāžu drīkst veikt tikai šim nolūkam apmācīts speciālists.
Jāievēro aktuālos transportlīdzekļa ražotāja norādījumus un informāciju par pārbūvi un aprīkošanu.
Demontāžas un montāžas pasākumi jāveic saskaņā ar aktuālajiem norādījumiem par remontēšanu.
Jāpārliecinās, ka transportlīdzeklis ir tehniski piemērots lietošanai ar piekabes sajūgu
Jāpārliecinās, ka ir iespējams ieprogrammēt papildus funkciju „Piekabes aprīkojums“
Jānolasa transportlīdzekļa elektroniskā vadības bloka kļūdu kodus.
Dažiem transportlīdzekļiem var būt nepieciešams nomainīt sekojošus elektroniskos vadības blokus: SAM-Fond

Įmontavus elektroindikacinį bloką, skirtą transporto priemonės ištaisymo sistemos kontrolei, reikia užprogramuoti daugiau funkcijų priekabos eksploatacijai, remiantis transporto priemonės gamintojo techninės diagnostikos instrukcija.

Atsižvelgiant į aplinkybes, reikėtų papildomai užkoduoti kitus transporto priemonės įrenginius (pvz. transporto priemonės parkavimo radarą) ant atitinkamo priekabos modelio.

Transporto priemonės priekabos valdymo prietaiso negalima valdyti diagnostiniu būdu. Todėl jį būtų galima įtraukti į diagnostinės sistemos protokolą kartu su priekabos valdymo prietaisu.

| | |
|---|---|
| LV | **Norādījums:**<br>Prieš pradedant įmontavimą turi būti laikomasi šių nurodymų:<br>Turi būti perskaityta visa įmontavimo instrukcija.<br>Įmontavimas turi būti atliktas tik kvalifikuoto personalo su atitinkamomis kvalifikacinėmis žiniomis.<br>Turi būti laikomasi aktualių transporto priemonės gamintojų nurodymų bei informacijos, skirtų pertvarkymui ir derinimui.<br>Išmontavimo ir įmontavimo darbai turi būti atliekami pagal aktualų remonto vadovą.<br>Nustatyti, kad transporto priemonė techniniu atžvilgiu tinkama eksploatuoti su sukabinamuoju įtaisu.<br>Nustatyti, ar gali būti programuojama papildoma funkcija „Įtaisas priekabai“.<br>Turi būti skaitoma transporto priemonės klaidų atmintis.<br>Kai kurioms transporto priemonėms gali prireikti pakeisti šiuos valdymo įrenginius: „SAM-Fond“.<br>Pēc elektriskā iebūvējamā bloka iemontēšanas jāieprogrammē funkciju paplašinājums atbilstoši automobiļa ekspluatācijai ar piekabi saskaņā ar automobiļu ražotāja diagnostikas norādījumu.<br>Nepieciešamības gadījumā citas automobiļa sistēmas (piem., parkošanās sistēma) jāiekodē atsevišķi atbilstoši „Automobiļa ekspluatācijai ar piekabi“.<br>Piekabes vadības ierīcei nav iespējams veikt diagnostiku, līdz ar to diagnostikas protokolā var parādīties ieraksti saistībā ar piekabes vadības ierīci. |
| EST | **Juhis:**<br>Enne montaaži alustamist tuleb järgida järgmisi juhiseid:<br>Lugeda täielikult läbi paigaldusjuhend.<br>Paigaldamise peaks teostama üksnes vastavate erialaste oskustega personal.<br>Tuleb järgida sõiduki tootja ajakohaseid juhiseid ja ajakohast infot ümberehituste ja tagantjärele muudatuste tegemise kohta.<br>Lahti- ja kokkupanek tuleb teostada ajakohaste remondijuhiste kohaselt.<br>Tuleb veenduda, et sõiduk sobib tehniliselt haakeseadmega töötamiseks.<br>Tuleb veenduda, kas on võimalik teostada funktsiooni laienduse „haakeseade“ programmeerimine.<br>Sõiduki veamäluga tuleb tutvuda.<br>Mõnedel sõidukitel võib osutuda vajalikuks järgmiste juhtimisseadiste asendamine: SAM-Fond.<br>Pärast elektrilise mooduli paigaldamist tuleb funktsioonide laiendamine haagisega kasutamise jaoks programmeerida vastavalt sõiduki tootja diagnostikajuhistele.<br>Vastasel korral on vajalik sõiduki muud süsteemid (näiteks abistamine parkimisel) kodeerida eraldi vastavalt seadmetega varustatuse variandile „Kasutamine haagisega“<br>Haagise juhtseade ei ole võimeline diagnostika tegemmiseks, seetõttu võib seoses haagise juhtseadmega esineda kirjeid diagnostikaprotokolli |

| | |
|---|---|
| SLO | **Navodilo:**<br>Pred začetkom montaže morate upoštevati naslednja navodila:<br>natančno preberite navodila za uporabo;<br>montažo lahko izvaja samo strokovno osebje z ustreznim strokovnim znanjem;<br>pred predelavami vozila in dodajanjem opreme morate upoštevati aktualna navodila in informacije proizvajalca vozila;<br>Korake postopka demontaže in montaže morate izvesti s pomočjo aktualnih navodil za popravila.<br>Zagotoviti morate, da je vozilo tehnično primerno za priklop priključka za prikolico;<br>zagotoviti je potrebno, da se lahko izvede programiranje razširitve funkcije „Priklopna naprava“;<br>preberite pomnilnik napak vozila;<br>pri nekaterih vozilih boste morda morali zamenjati naslednje krmilne naprave:<br>SAM-Fond (modul za signalizacijo in krmiljenje)<br>Po vgradnji elektromontažnega seta, razširitev funkcije, ki obsega tudi delovanje prikolice, mora biti programirana v skladu z navodili za diagnostiko proizvajalca avtomobila.<br>Morebiti še drugi sistemi avtomobila (npr. pomoč pri parkiranju) morajo biti kodirani posebej na različico opreme "delovanje prikolice".<br>Naprava za krmiljenje prikolice ne more biti diagnosticirana, zaradi katerega lahko pride do vpisov v protokol za diagnostiko, v zvezi z napravo za krmiljenje prikolice. |
| SK | **Pokyn:**<br>Pred začiatkom montáže treba dodržať nasledujúce upozornenia:<br>Prečítajte si celý montážny návod.<br>Montáž by mal vykonať iba odborný personál so zodpovedajúcimi odbornými znalosťami.<br>Treba dodržiavať aktuálne upozornenia a informácie výrobcu vozidla týkajúce sa prestavby a dodatočného vybavenia.<br>Jednotlivé kroky pri demontáži a montáži musia byť vykonané na základe aktuálnych návodov na opravy.<br>Musí byť zaistené, že vozidlo je technicky vhodné na prevádzku s ťažným zariadením.<br>Je potrebné zistiť, či možno vykonať naprogramovanie funkčného rozšírenia „ťažné zariadenie“.<br>Treba prečítať pamäť chýb vozidla.<br>Pri niektorých vozidlách môže byť potrebné použitie nasledujúcich ovládacích prístrojov:<br>SAM-Fond.<br>Po vstavaní elektrickej sady pre vmontovanie, musí byť naprogramované rozšírenie funkcií pre prevádzku s prívesom, podľa diagnostického pokynu výrobcu vozidla.<br>Prípadne sa musia ďalšie systémy vozidla (napr. pomocné zariadenie pre zaparkovanie) zvlášť zakódovať do variantu vybavenia „Prevádzka s prívesom“.<br>Riadiace zariadenie prívesu nie je schopné diagnózy, týmto potom môže dôjsť k záznamom v diagnostickom protokole, v spojení s riadiacim prístrojom prívesu. |

# OVERVIEW

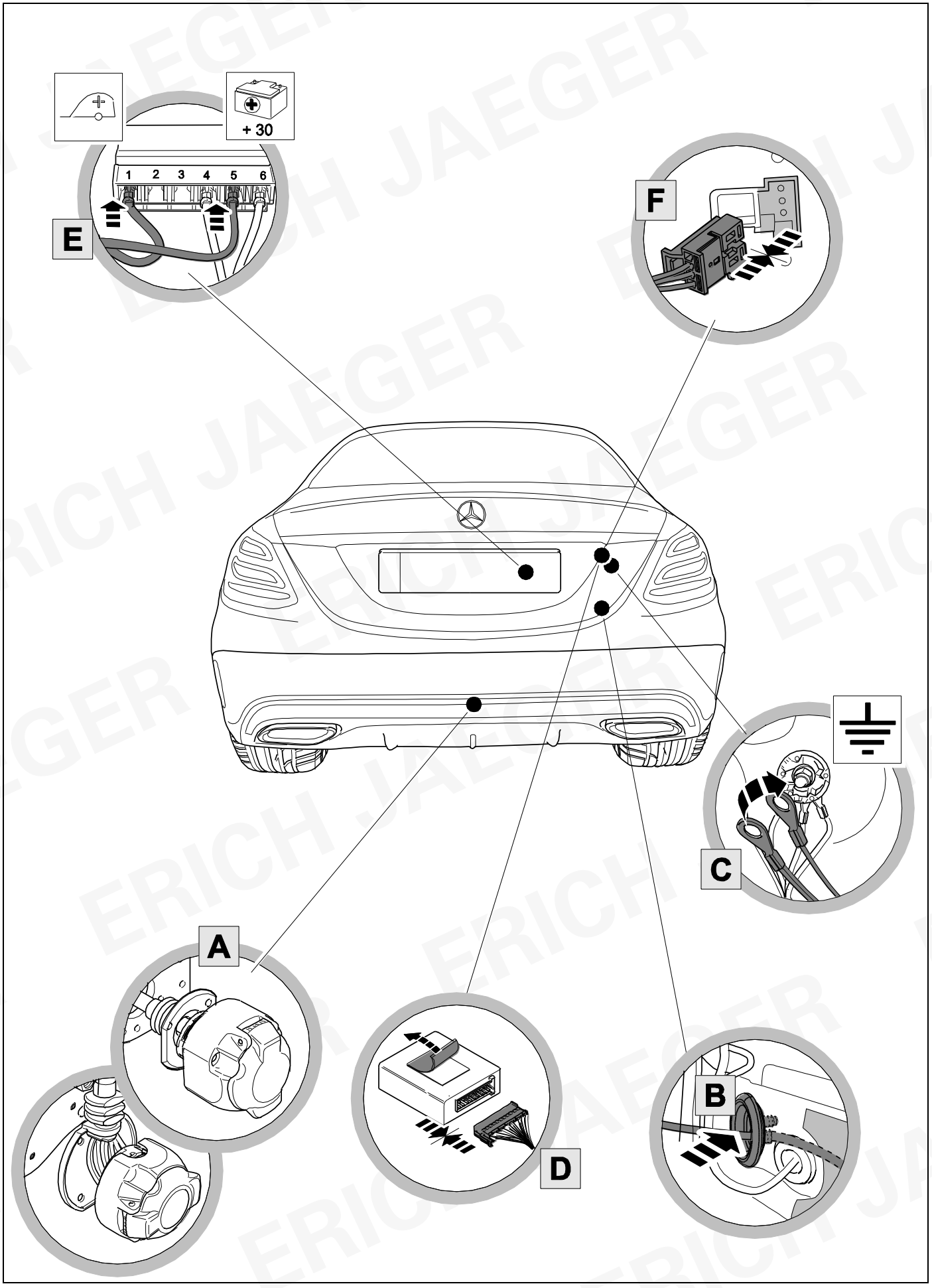

## KIT

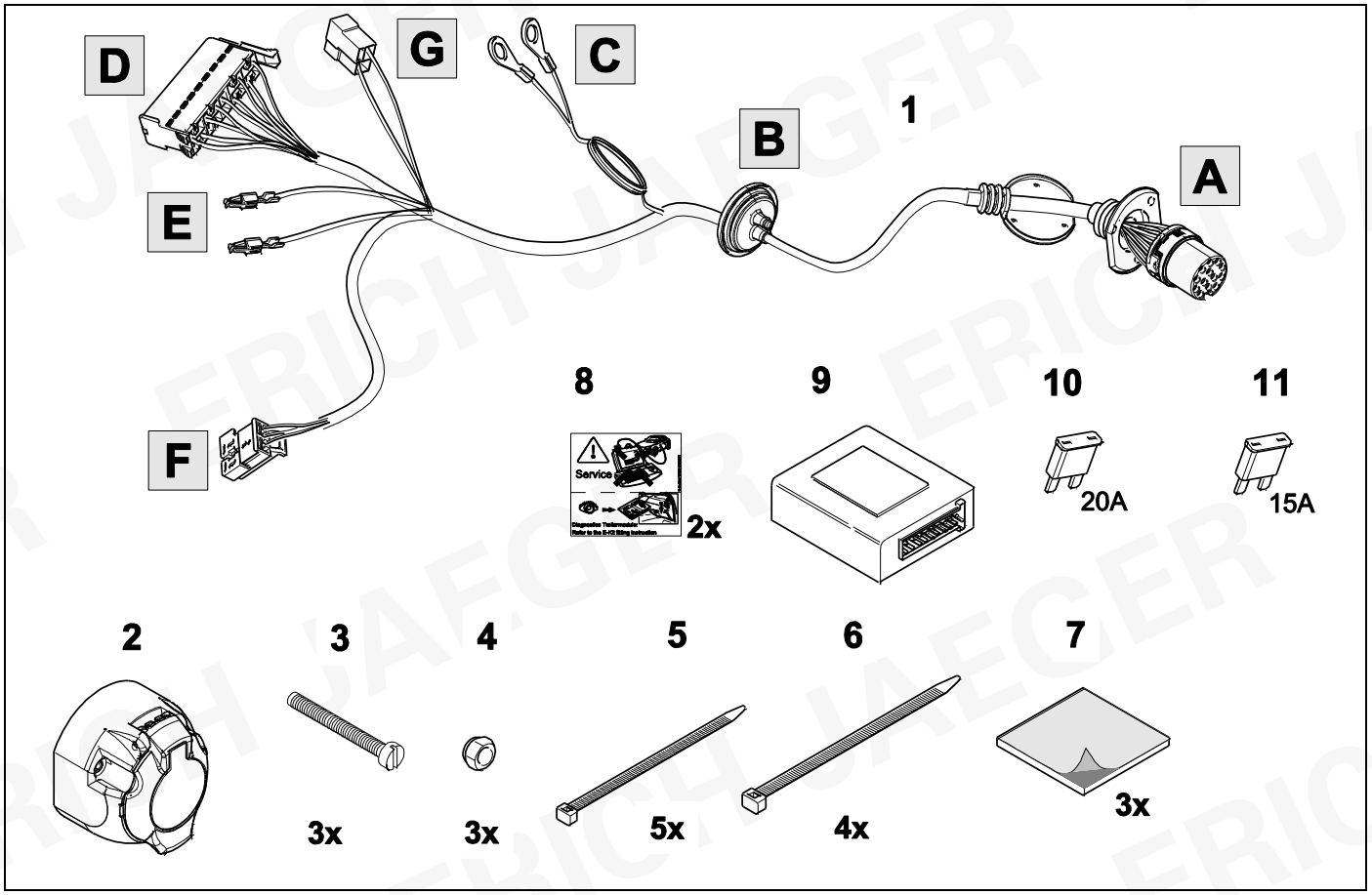
D
G
C
B
1
A
E
F
8
Service
2x
9
10
20A
11
15A
2
3
3x
4
3x
5
5x
6
4x
7
3x

## TOOLS

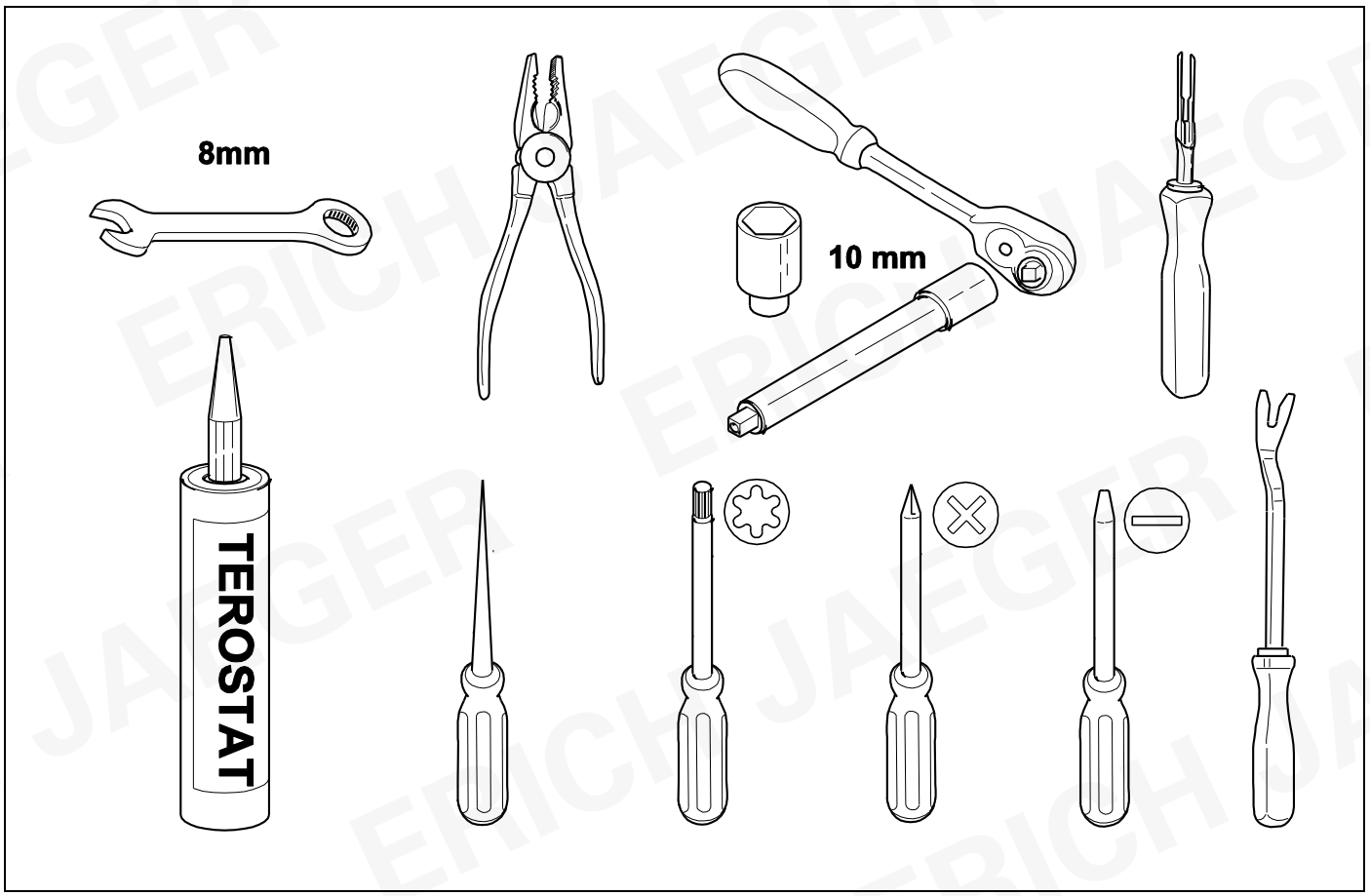
8mm
10 mm
TEROSTAT

**1**

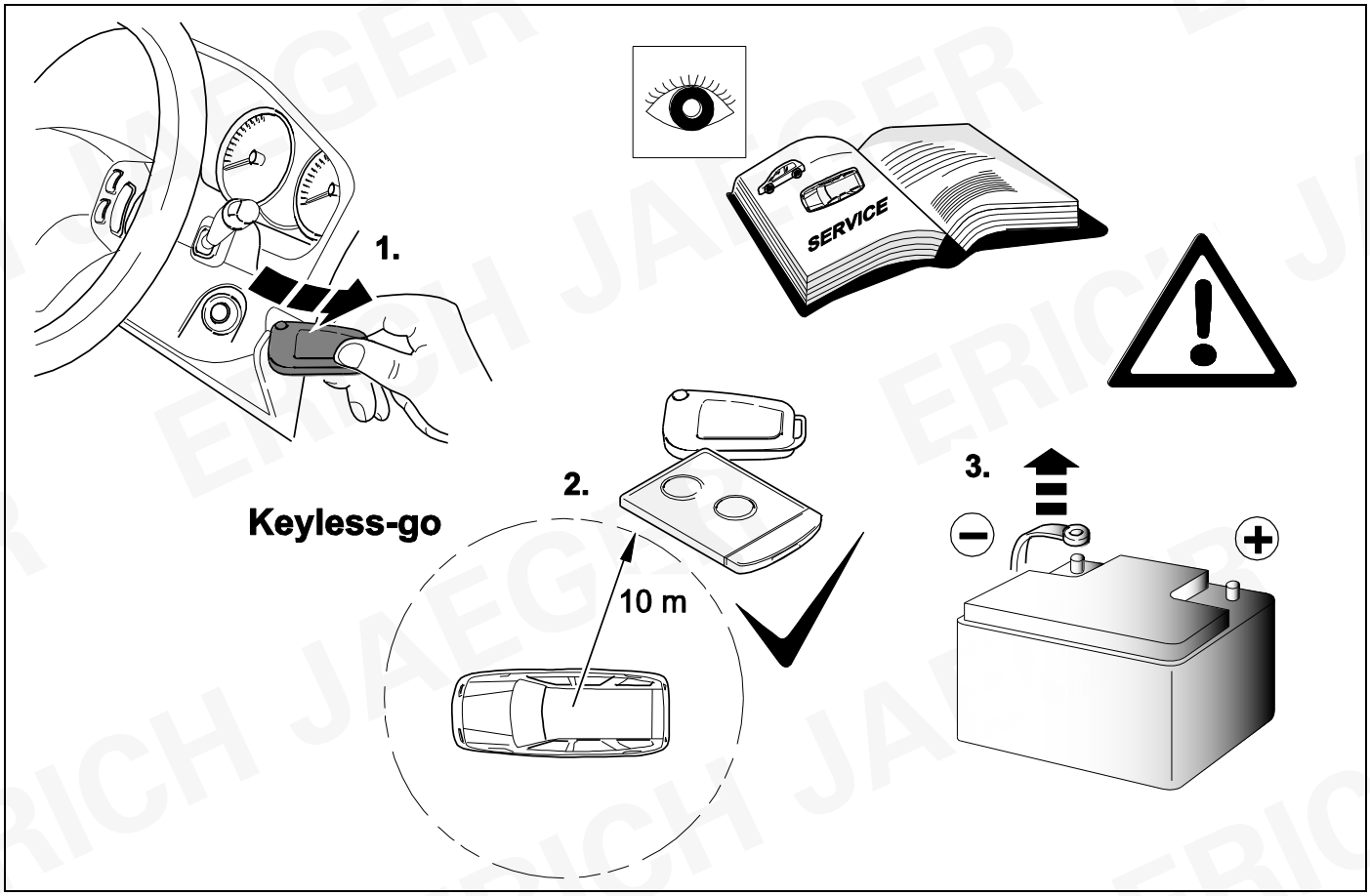

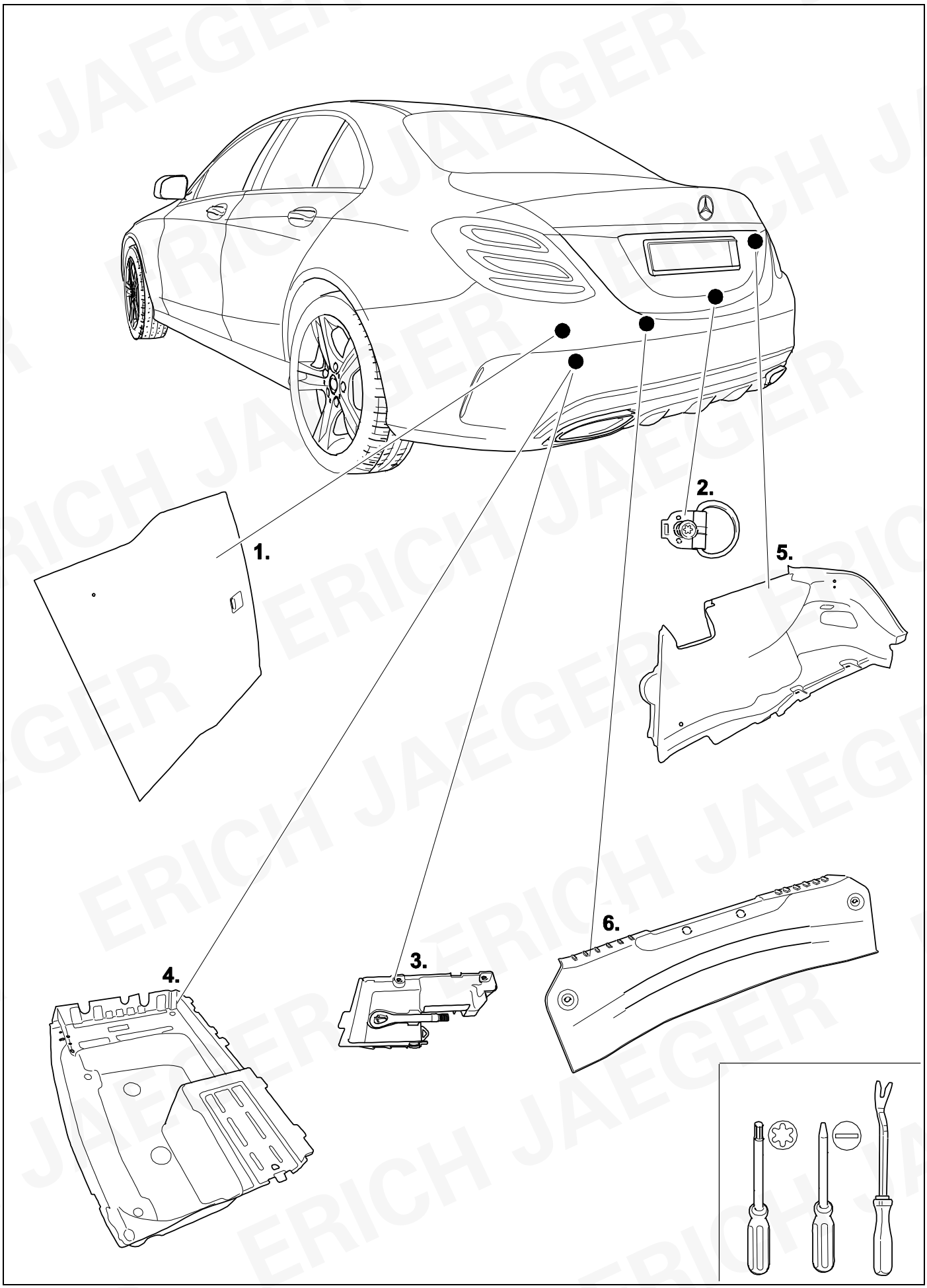



© Erich Jaeger GmbH + Co. KG, Straßheimer Str.10, D-61169 Friedberg,
Tel.: +49 (0) 6031 794-444 / e-mail: ekitsupport@erich-jaeger.de

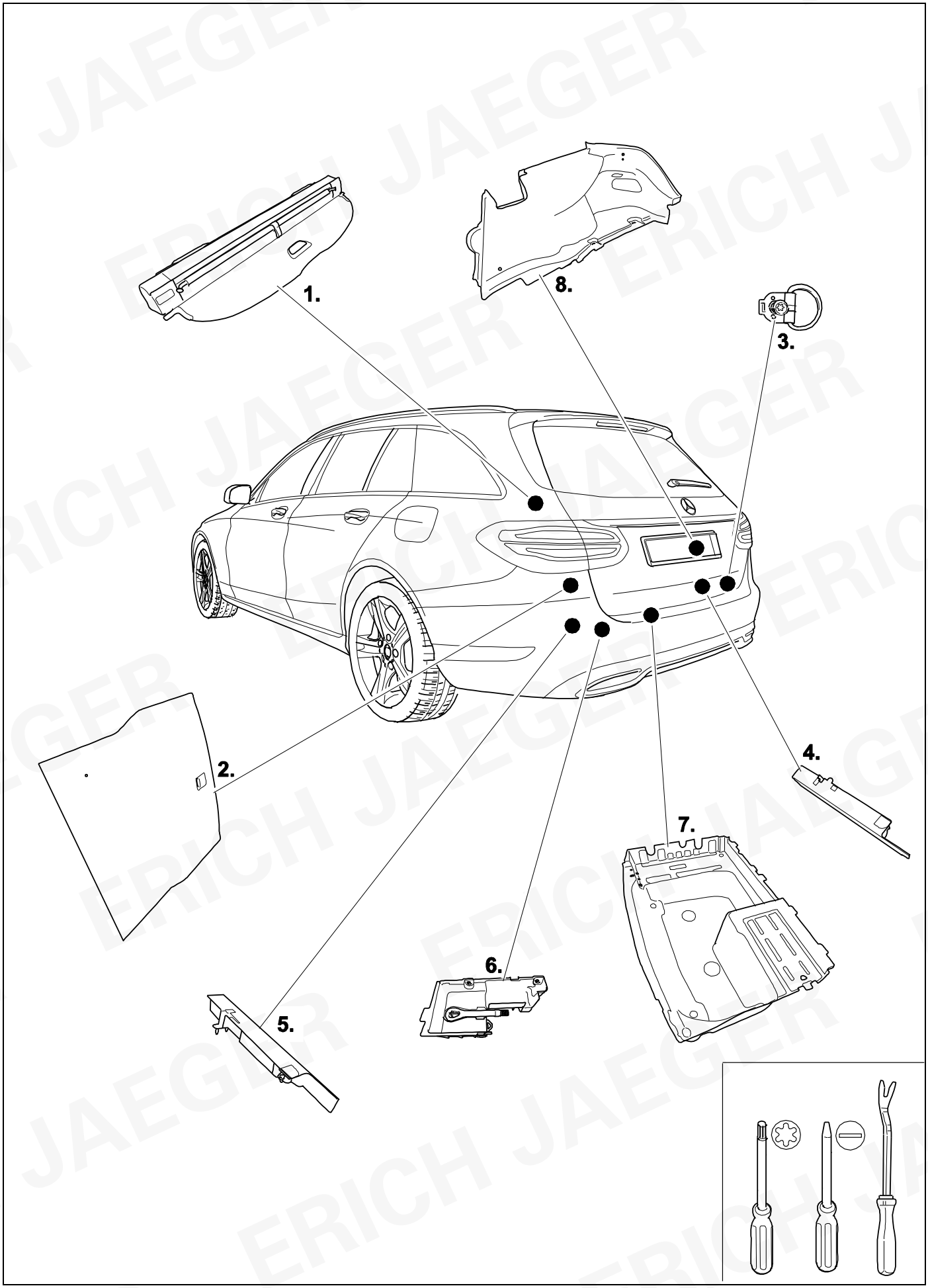



© Erich Jaeger GmbH + Co. KG, Straßheimer Str.10, D-61169 Friedberg,
Tel.: +49 (0) 6031 794-444 / e-mail: ekitsupport@erich-jaeger.de

# 4 REMOVE

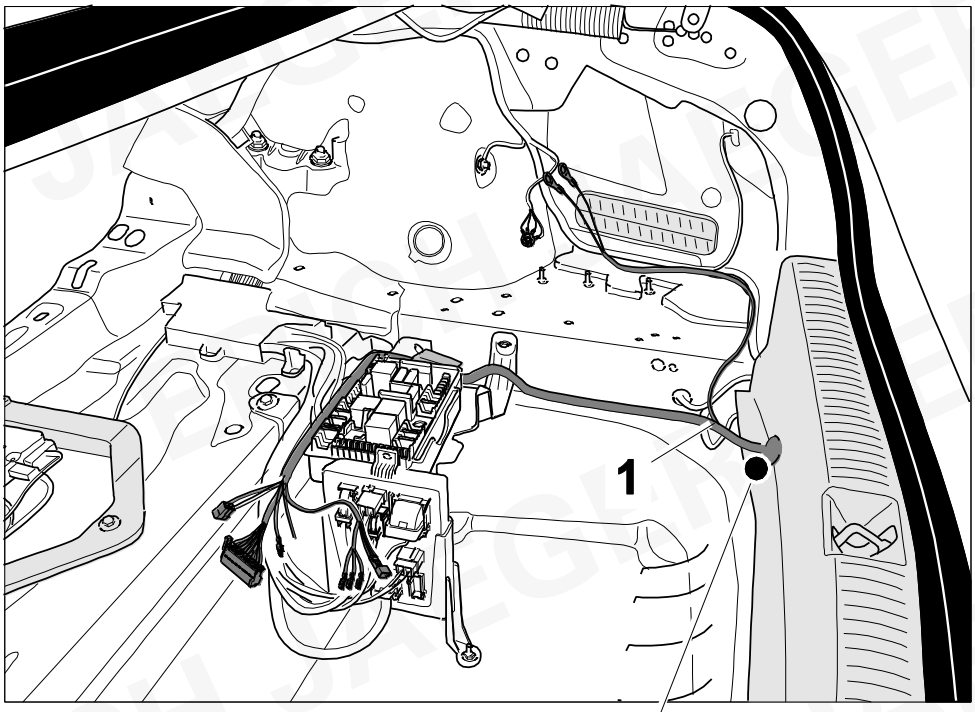


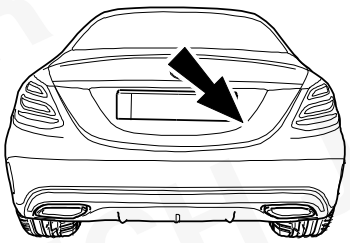

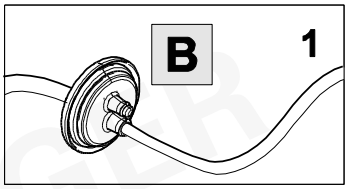


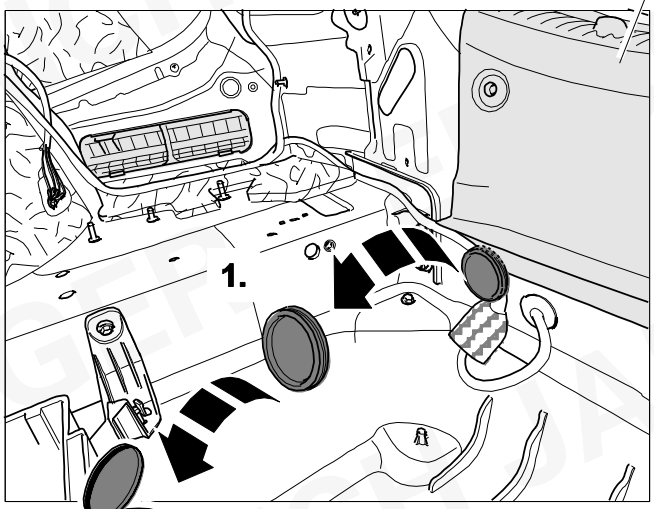


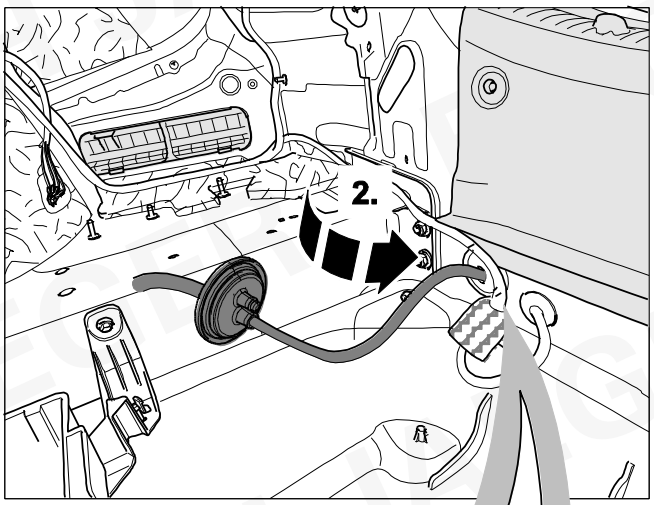


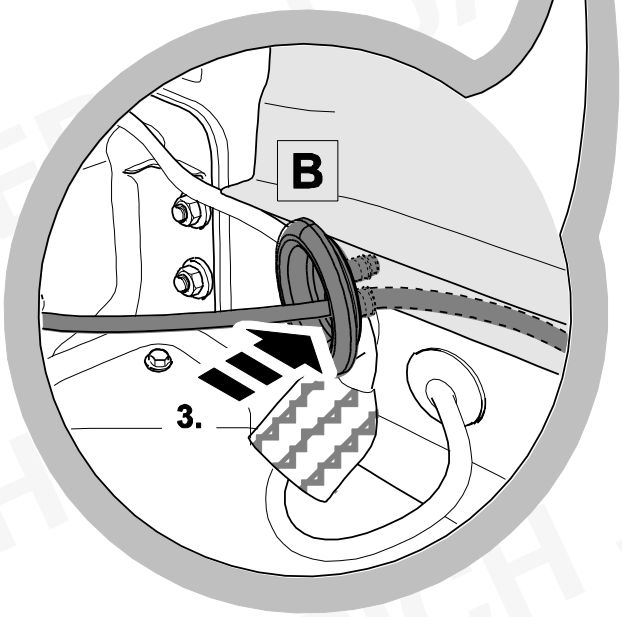


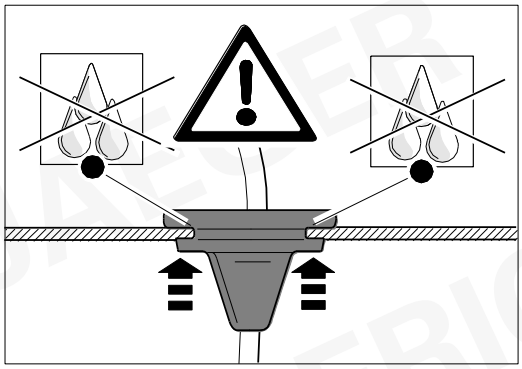

## 5

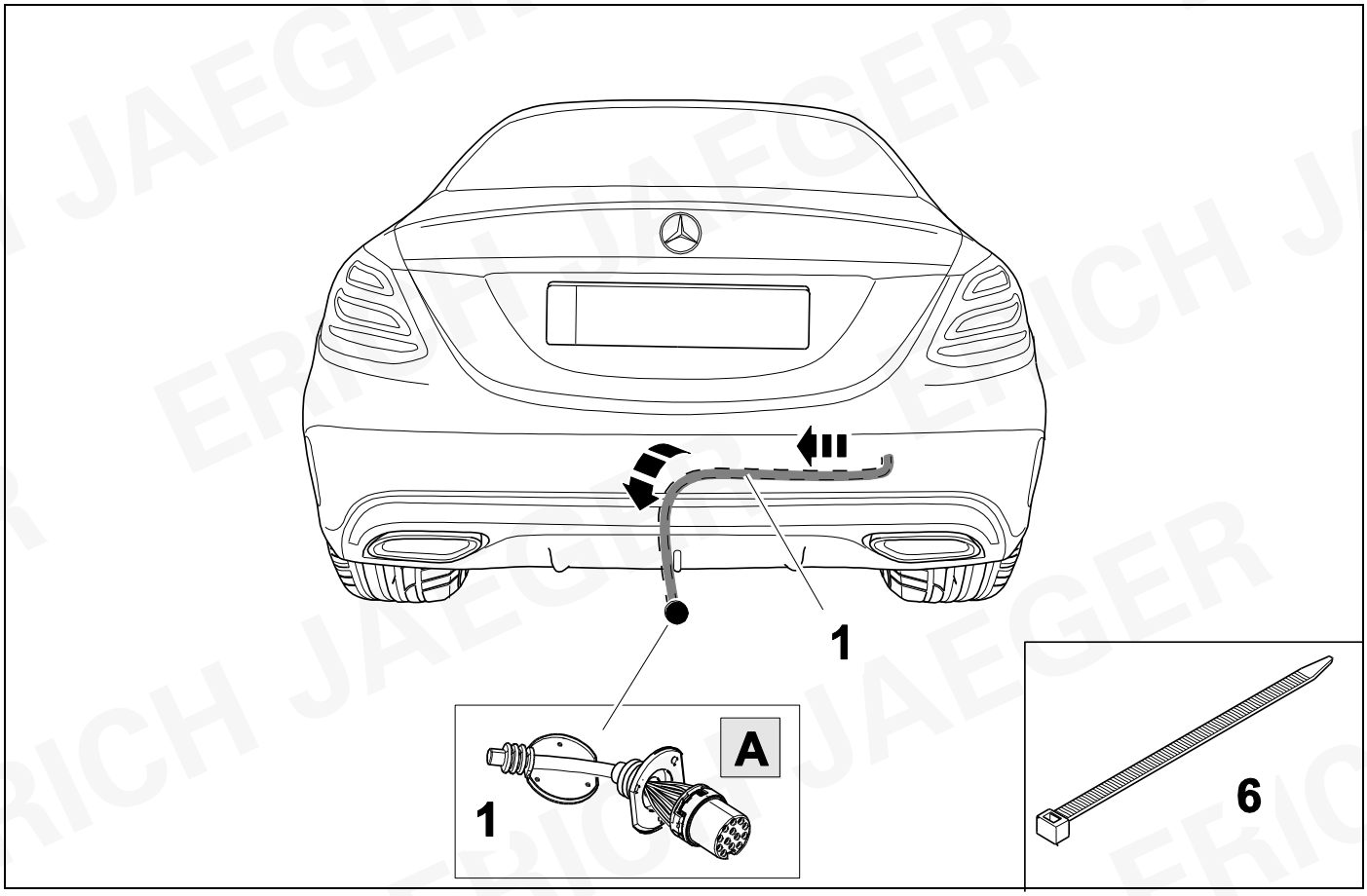


## 6

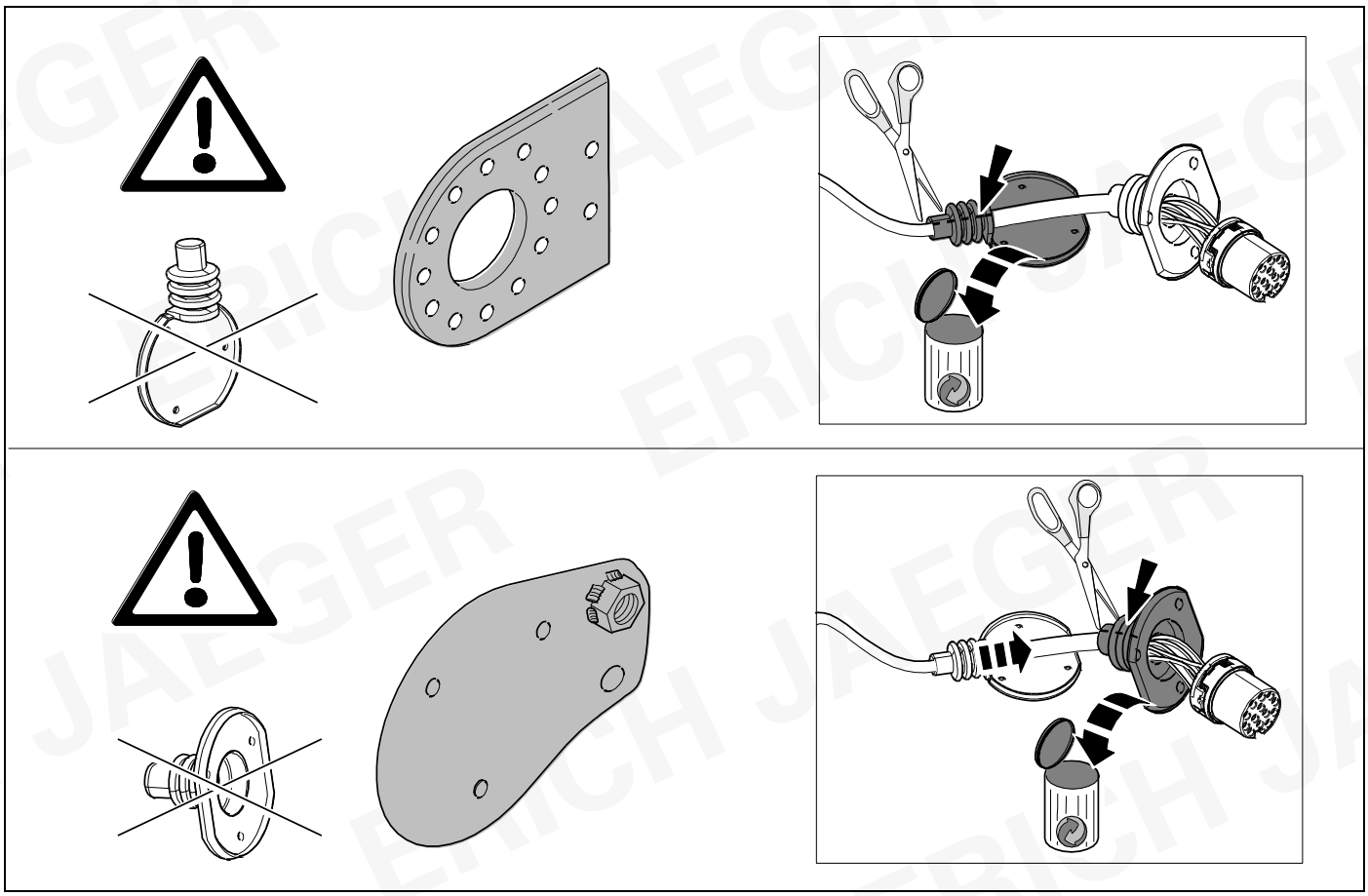

7 ⇨ 9

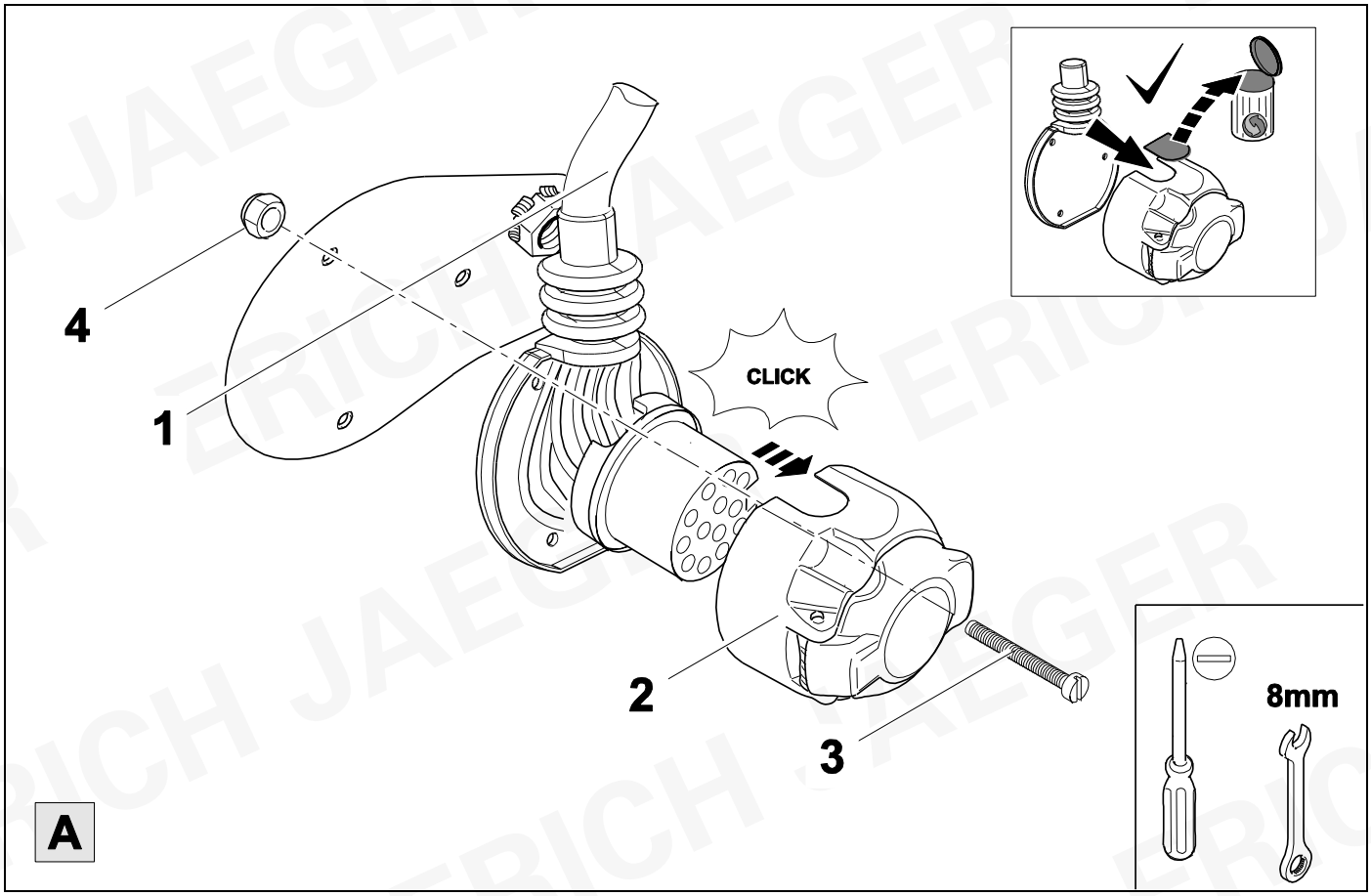


8 ⇨ 9

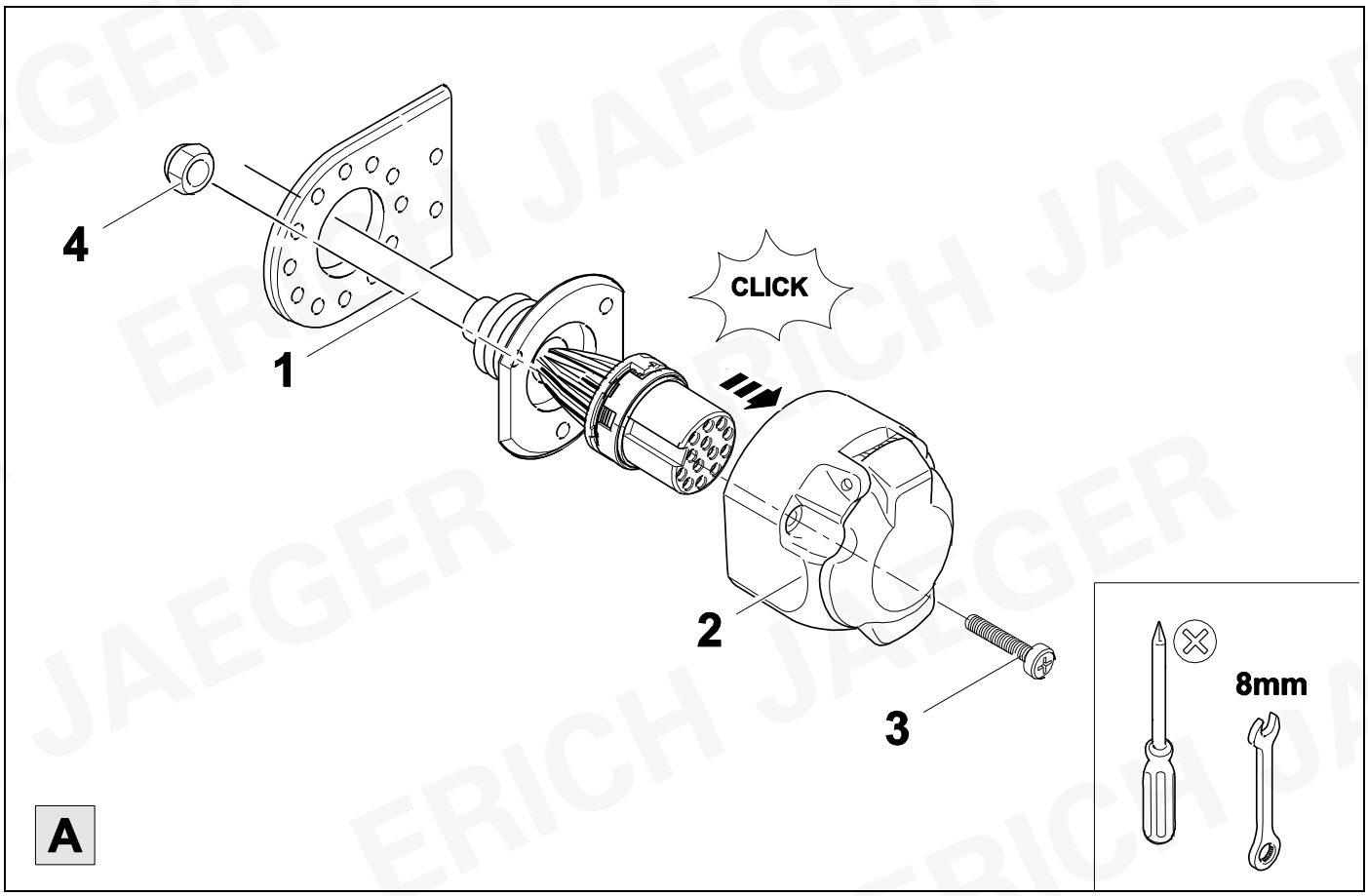

**9** ⇨ **10**

| | | | | | |
|---|---|---|---|---|---|
| **1** | **bk/wh** | | **8** | **bu/rd** | |
| **2** | **gy** | | **9** | **rd/bu** | |
| **3** | **wh/bn** | | **10** | **ye** | |
| **4** | **bk/gn** | | **11** | **bn/gn** |  |
| **5** | **gy/rd** | | **12** | **no** | **-/-** |
| **6** | **bk/rd** | | **13** | **bn** |  |
| **7** | **gy/bk** | | | | |

| **10** | **bk** | **wh** | **gy** | **gn** | **rd** | **bu** | **ye** | **bn** | **pu** | **or** | **no** |
|---|---|---|---|---|---|---|---|---|---|---|---|
| D | schwarz | weiß | grau | grün | rot | blau | gelb | braun | violett | orange | nicht belegt |
| GB | black | white | grey | green | red | blue | yellow | brown | purple | orange | not occupied |
| F | noir | blanc | gris | vert | rouge | bleu | jaune | brun | violet | orange | inutilisé |
| NL | zwart | wit | grijs | groen | rood | blauw | geel | bruin | violet | oranje | niet aan-gesloten |
| DK | sort | hvid | grå | grøn | rød | blå | gul | brun | violet | orange | ikke anvendt |
| N | svart | hvit | grå | grønn | rød | blå | gul | brun | fiolett | oransje | ikke i bruk |
| S | svart | vit | grå | grön | röd | blå | gul | brun | violett | orange | ej använd |
| FIN | musta | valkoinen | harmaa | vihreä | punainen | sininen | keltainen | ruskea | violetti | oranssi | ei varattu |
| I | nero | bianco | grigio | verde | rosso | blu | giallo | marrone | viola | arancione | libero |
| E | negro | blanco | gris | verde | rojo | azul | amarillo | marrón | violeta | anaranja-do | no ocupado |
| P | preto | branco | cinzento | verde | vermelho | azul | amarelo | castanho | violeta | laranja | não ocupado |
| GR | μαύρος | λευκός | Γκρι | πράσινος | κόκκινος | μπλε | κίτρινος | καφέ | Μωβ | πορτοκαλί | δεν είναι κατ ειλημμένος |
| PL | czarny | biały | szaro | zielony | czerwony | niebiesko | żółty | brazowy | fioletowy | pomaran-czowy | wolny |
| CZ | černý | bílý | šedý | zelený | červený | modrý | žlutý | hnědý | fialový | oranžový | neo-bsazen |
| TR | siyah | beyaz | gri | yeşil | kırmızı | mavi | sarı | kahverengi | mor | portakal rengi | boş |
| H | fekete | fehér | szürke | zöld | piros | kék | sárga | barna | ibolyakék | narancssárga | nem foglalt |
| HR | crno | bijelo | sivo | zeleno | crveno | plavo | zuto | smeđe | ljubičasto | naranđasto | nije zauzeto |
| BUL | черен | бял | сив | зелен | червен | син | жълт | кафяв | виолетов | оранжев | свободно |
| RO | negru | alb | gri | verde | roşu | albastru | galben | maro | violet | portocaliu | liber |
| RU | черный | белый | серый | зеленый | красный | голубой | жёлтый | коричневы й | пурпур-ный | оранжевый | свободно |
| LT | juoda | balta | pilka | žalia | raudona | mėlyna | geltona | ruda | purpurinė | oranžinė | laisva |
| LV | melna | balta | pelēka | zaļa | sarkana | zila | dzeltena | brūna | purpur-sarkana | oranža | brīvs |
| EST | must | valge | hall | roheline | punane | sinine | kollane | pruun | purpur-punane | oraanž | vaba |
| SLO | črna | bela | siva | zelena | rdeča | modra | rumena | smeđ | vijoličast | oranžen | ni zasedeno |
| SK | čierny | biely | šedý | zelený | červený | modrý | žltý | hnedý | fialový | pomaran-čový | neo-sadený |


© Erich Jaeger GmbH + Co. KG, Straßheimer Str.10, D-61169 Friedberg,
Tel.: +49 (0) 6031 794-444 / e-mail: ekitsupport@erich-jaeger.de

## 11

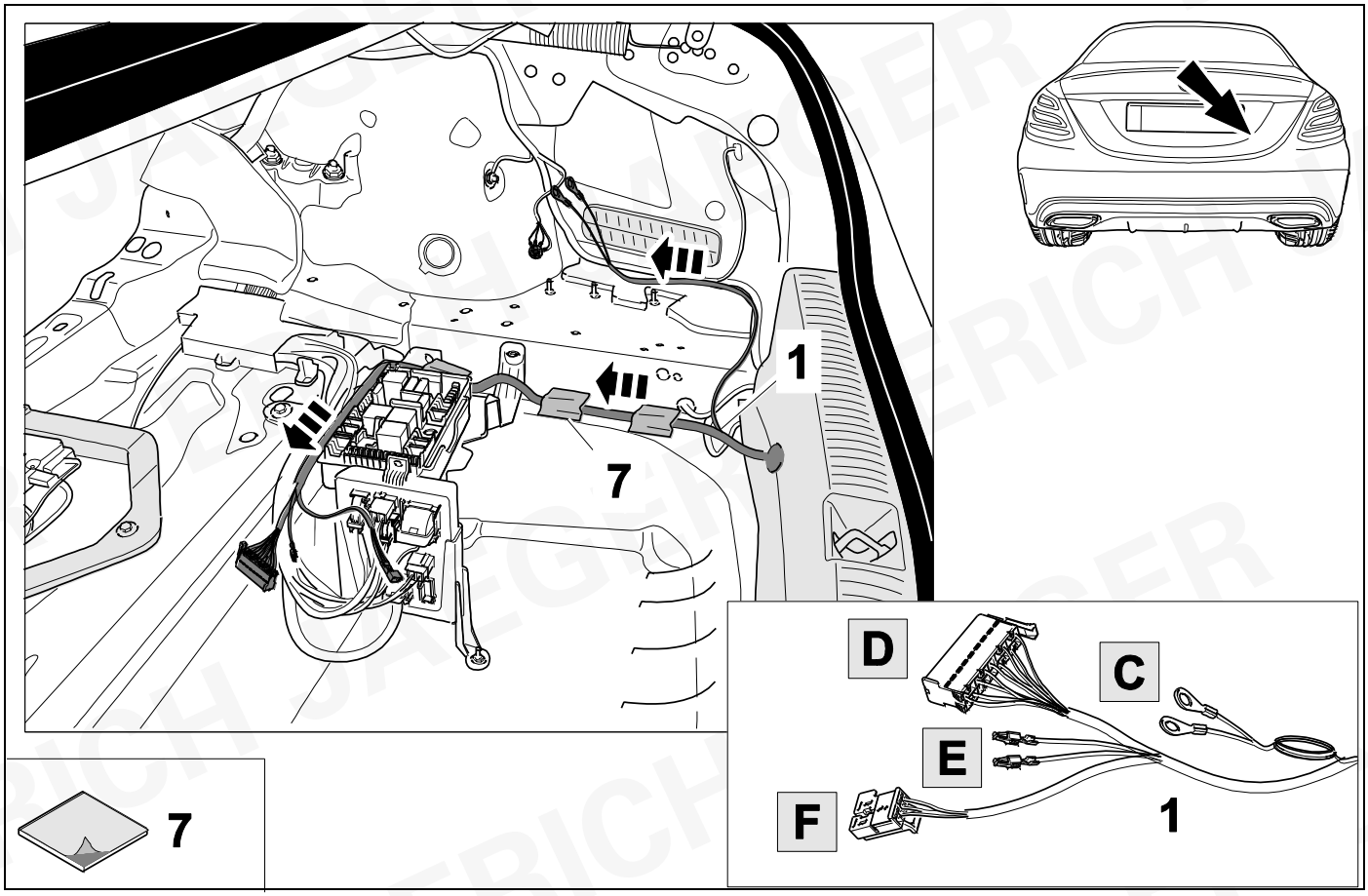


## 12

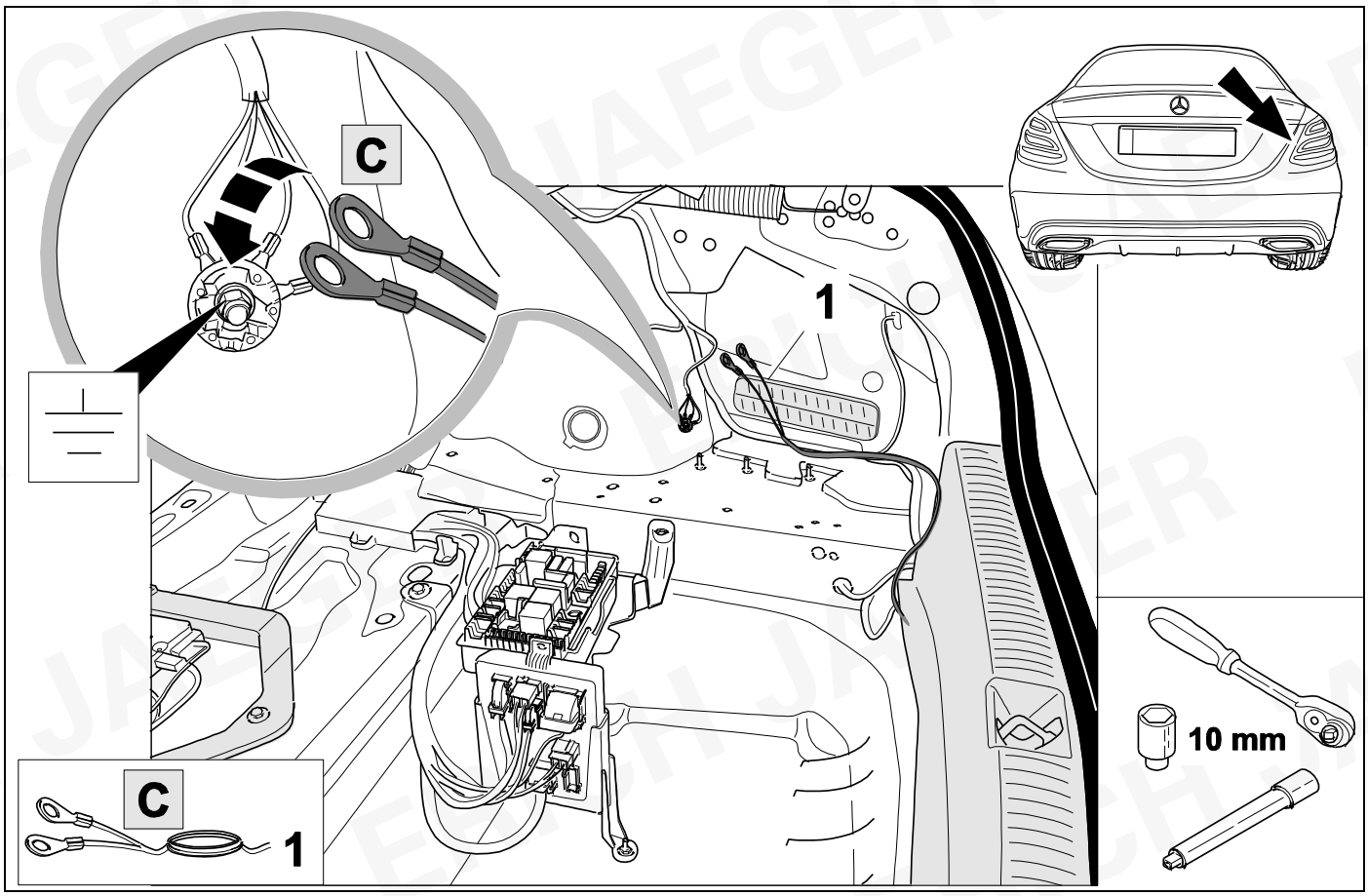

## 13

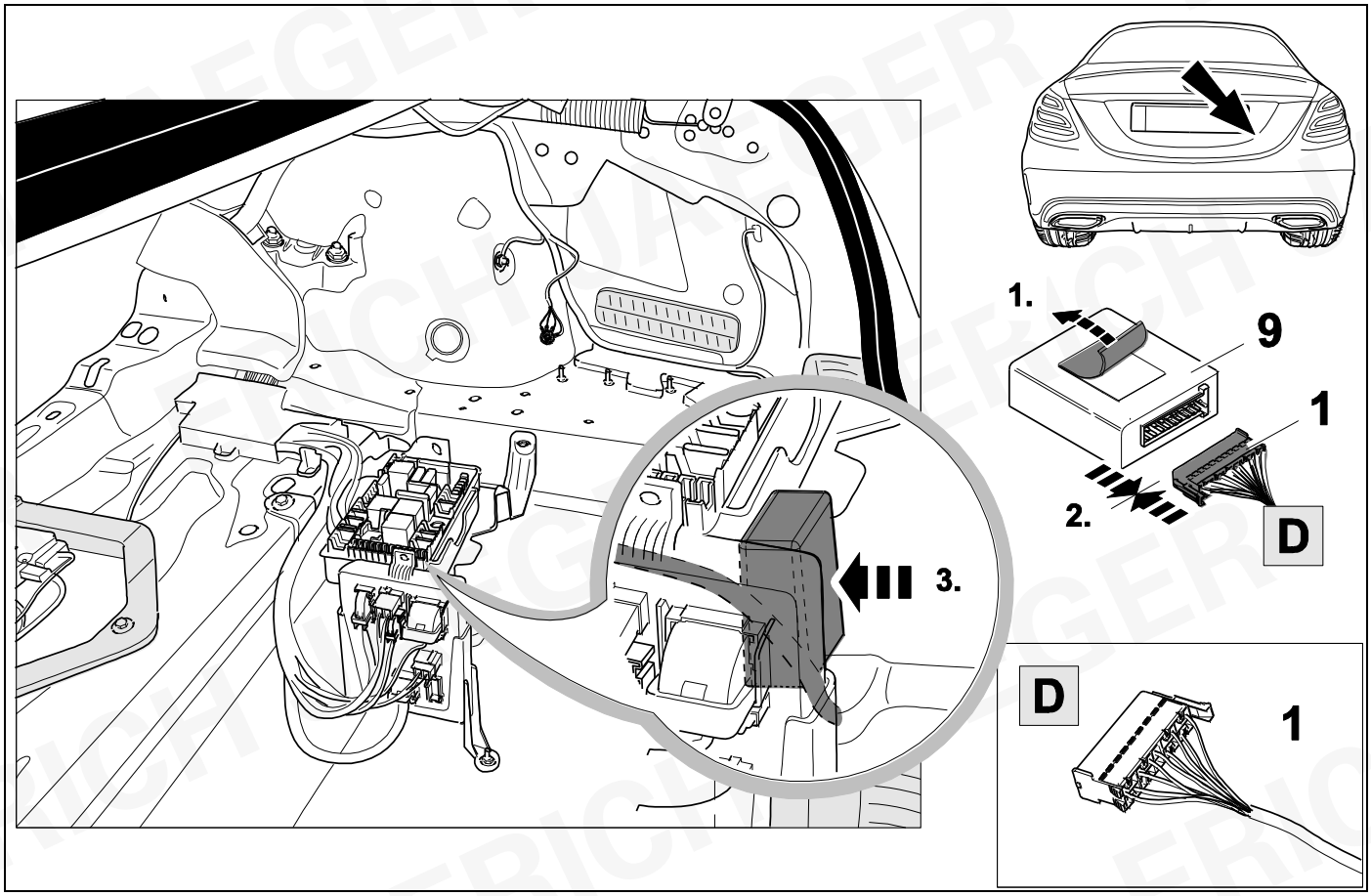


## 14

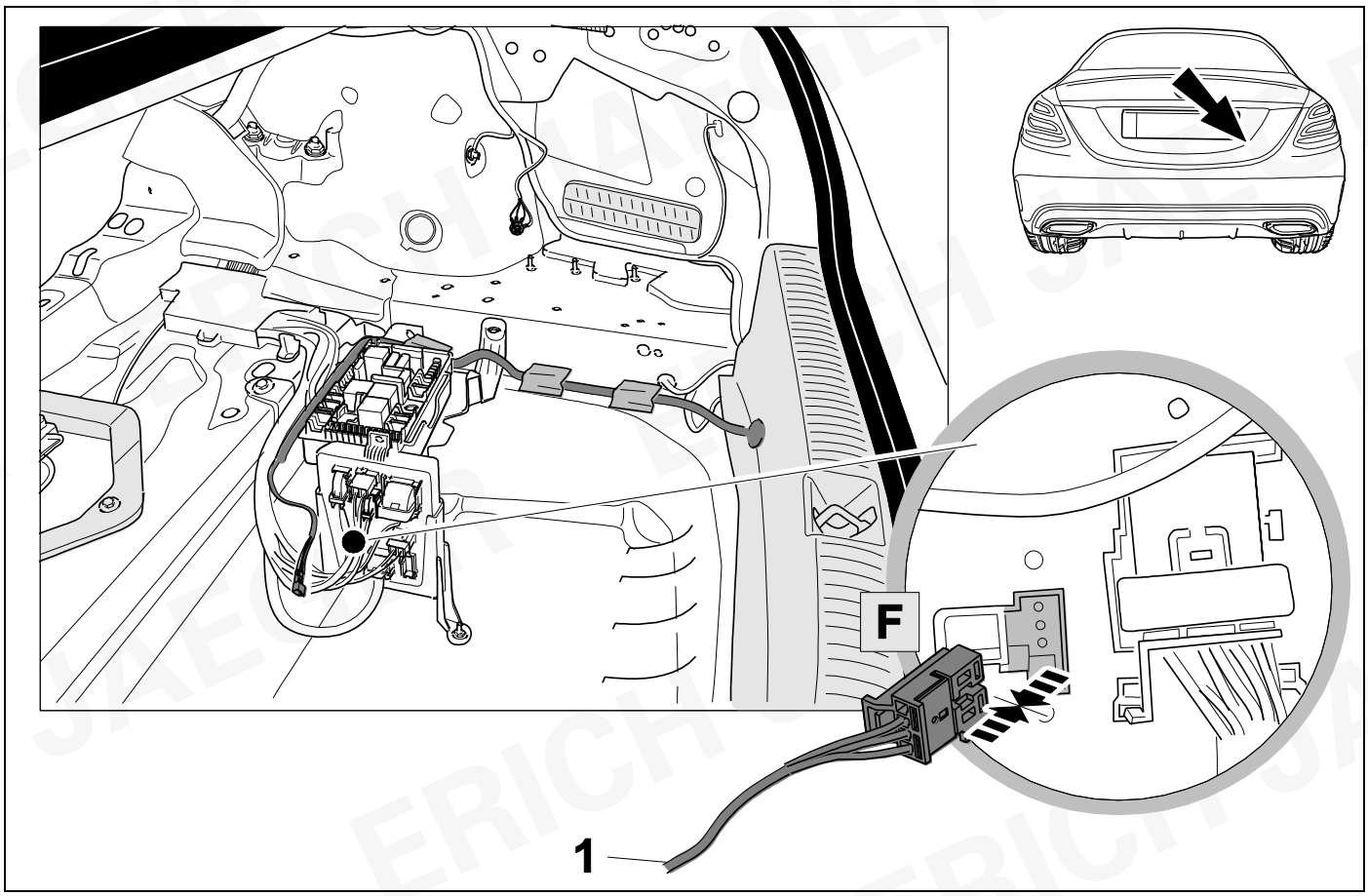

**15** **10**

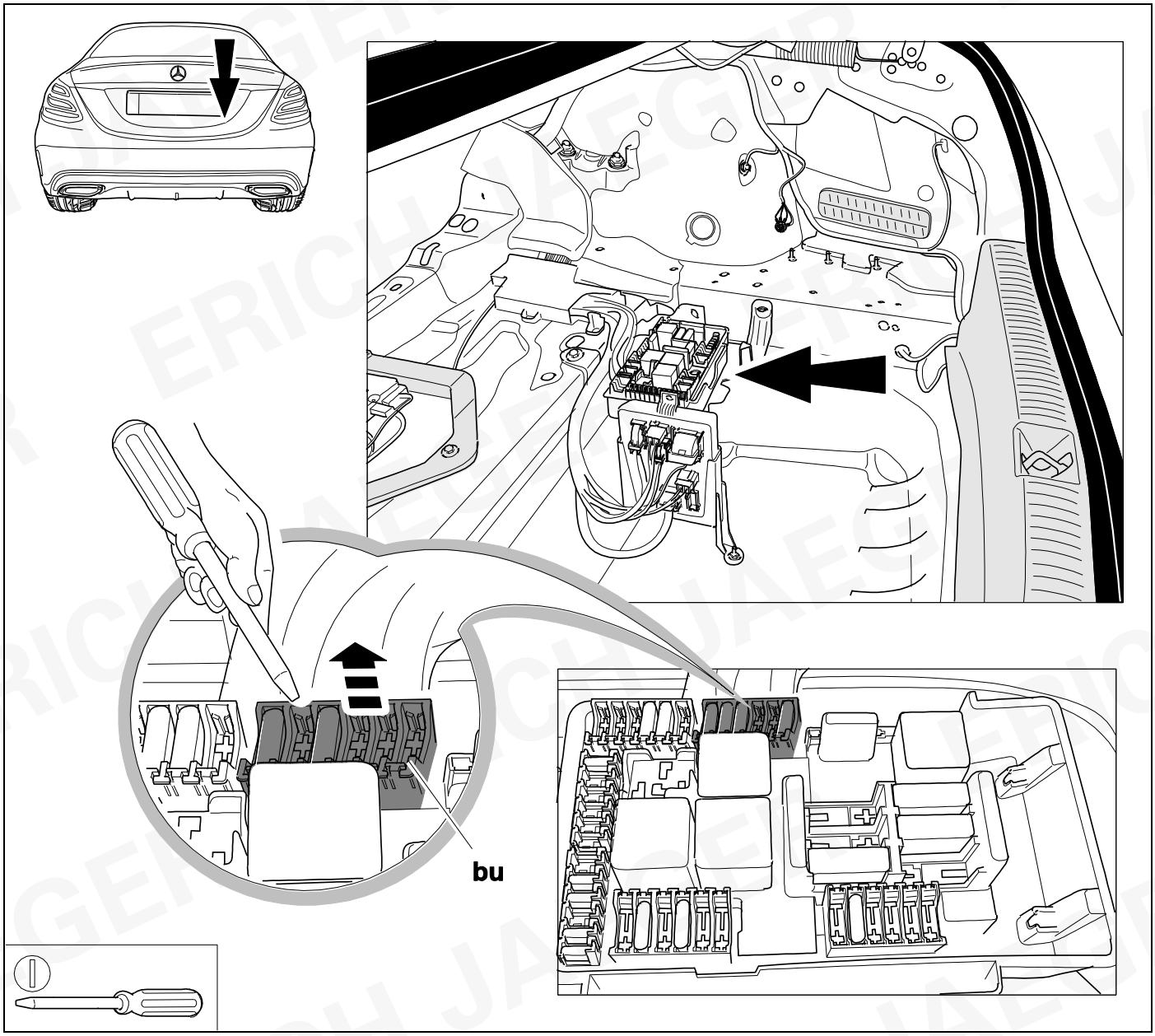


**16** **10**

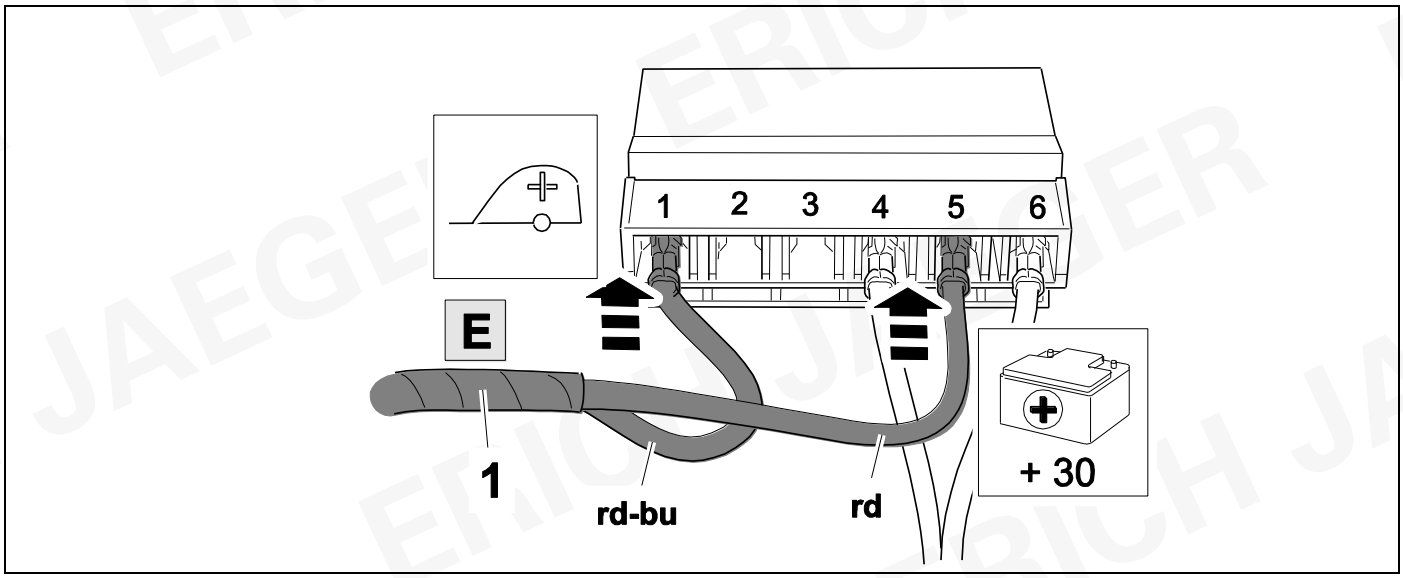

**17** ⇨ **27**

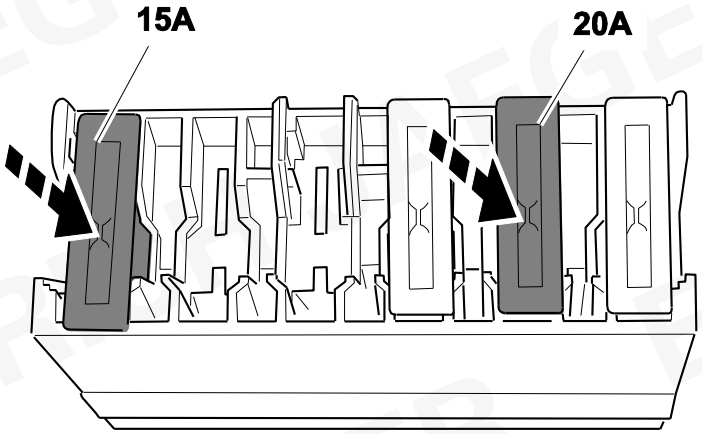


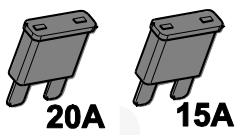


**18** ⇨ **10**

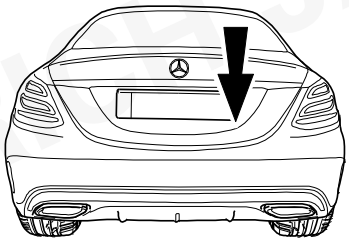

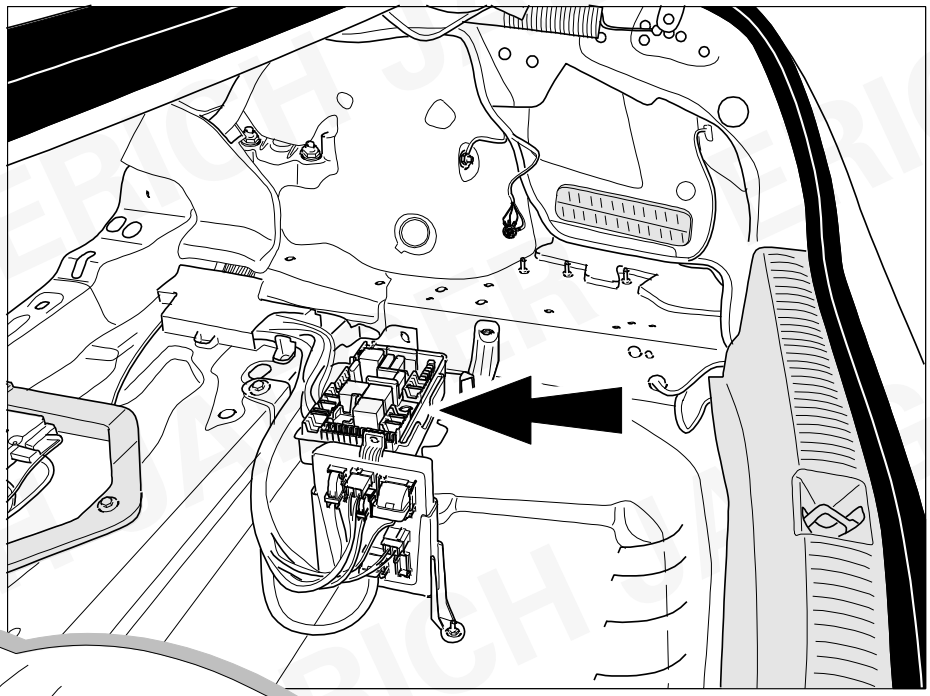

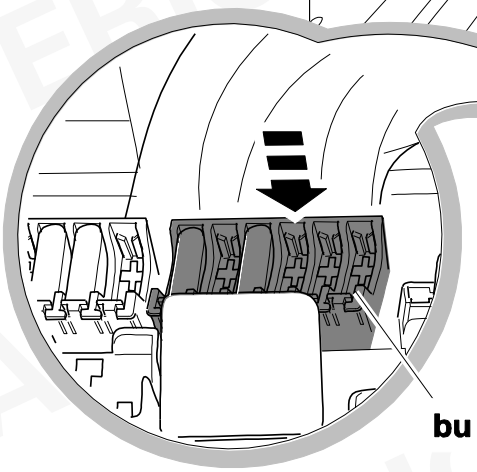


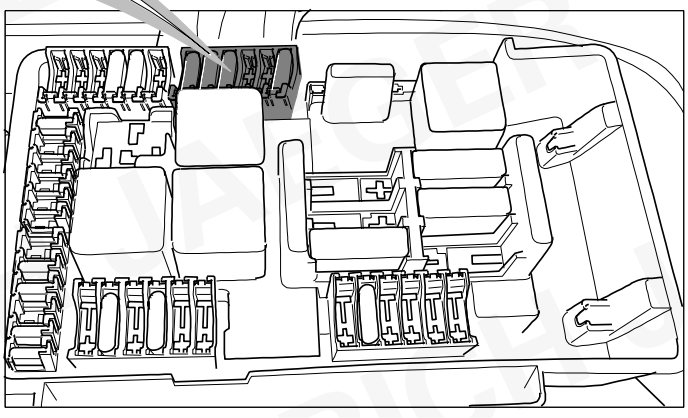

**19**

| | | ERICH JAEGER Artikelnummer:<br>ERICH JAEGER part number: | 721074 |
|---|---|---|---|

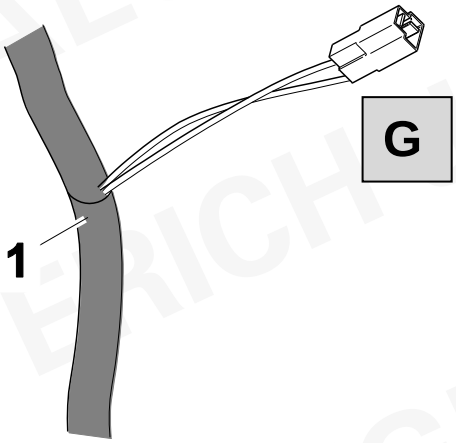


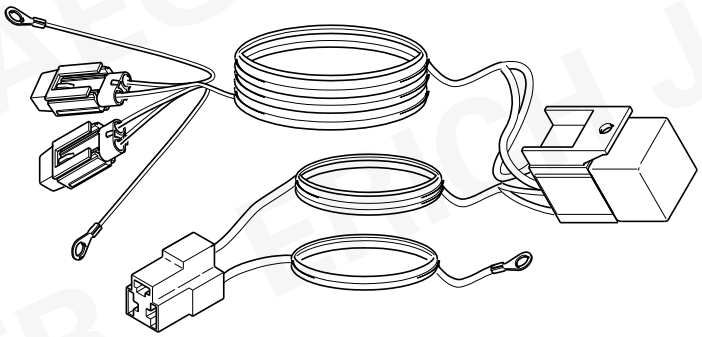

**20**

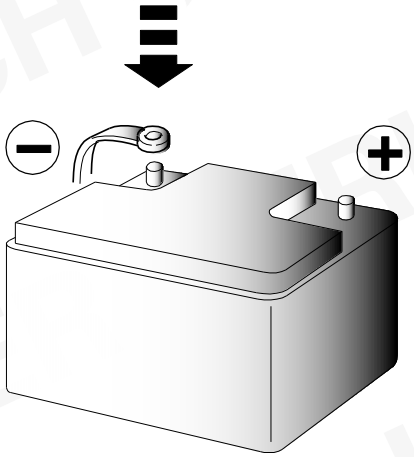

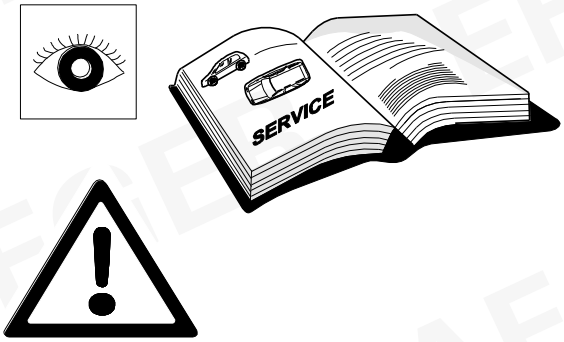


**21**

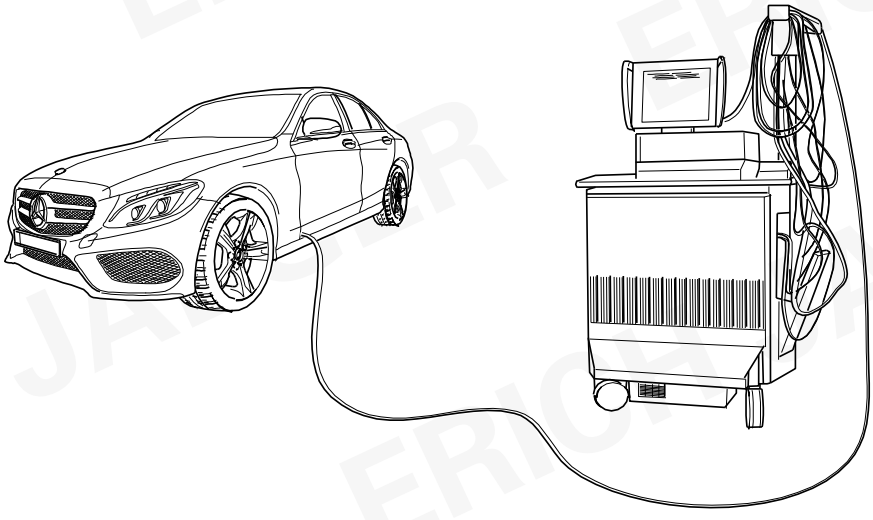

**STAR DIAGNOSE**

**Configuration ZGW**

## 22 CHECK

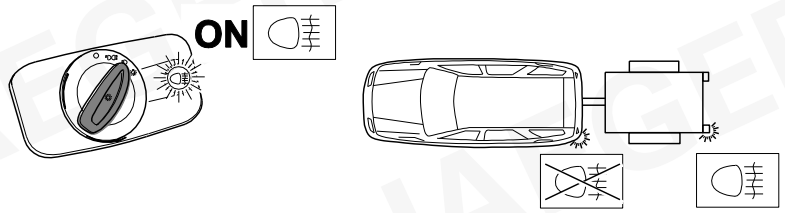


25 - 29

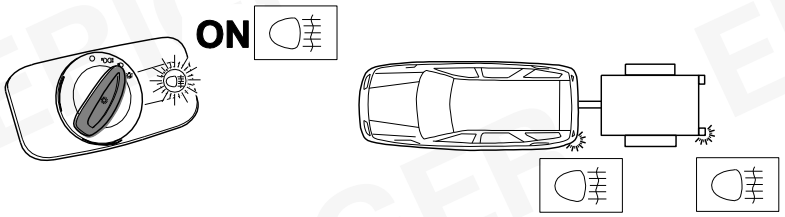


23 - 29

## 23

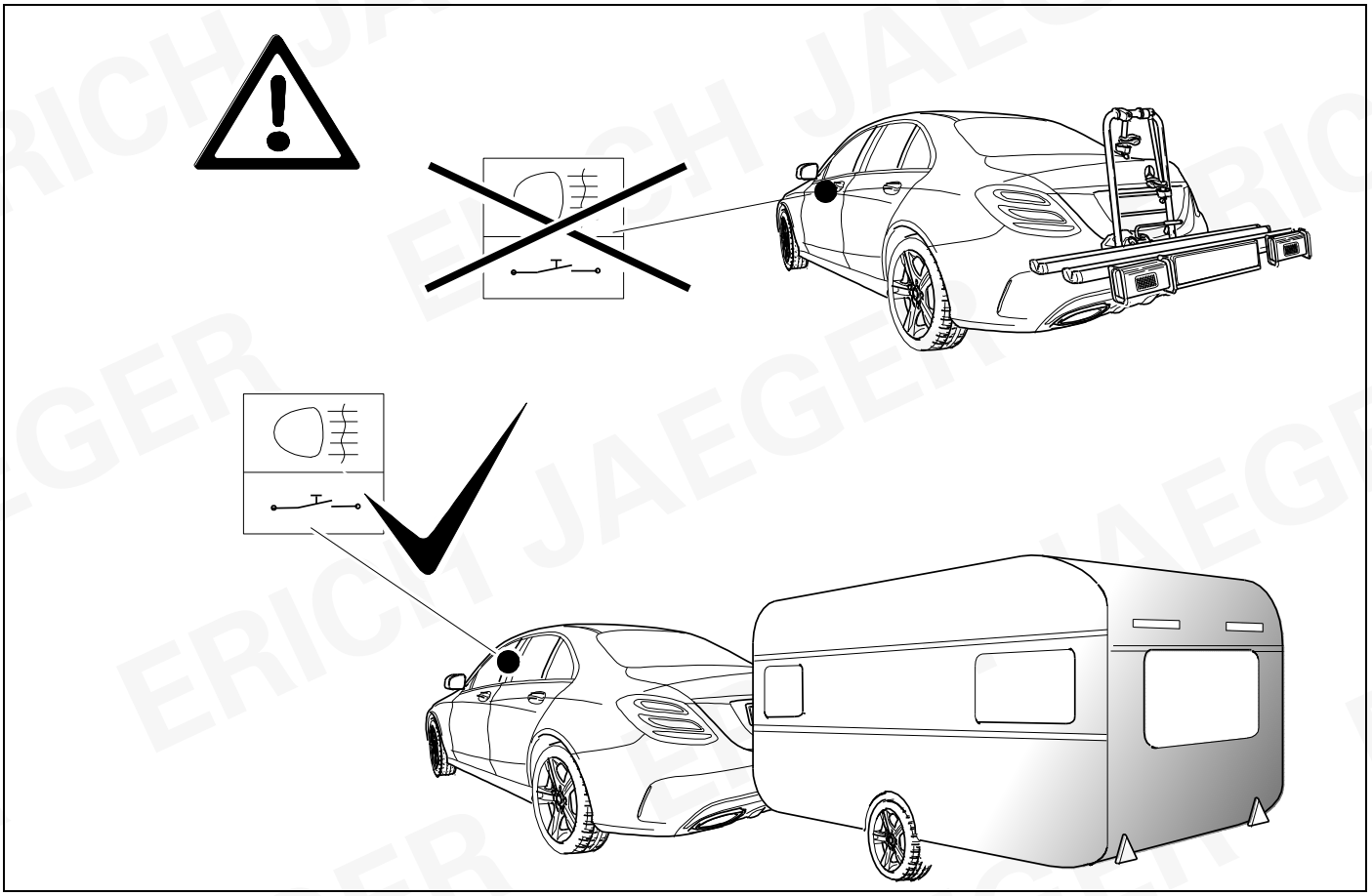

## 24 Erweiterungssatz zur Nebelschlusslichtabschaltung
## Extension set for rear fog light cut-off

**721029**

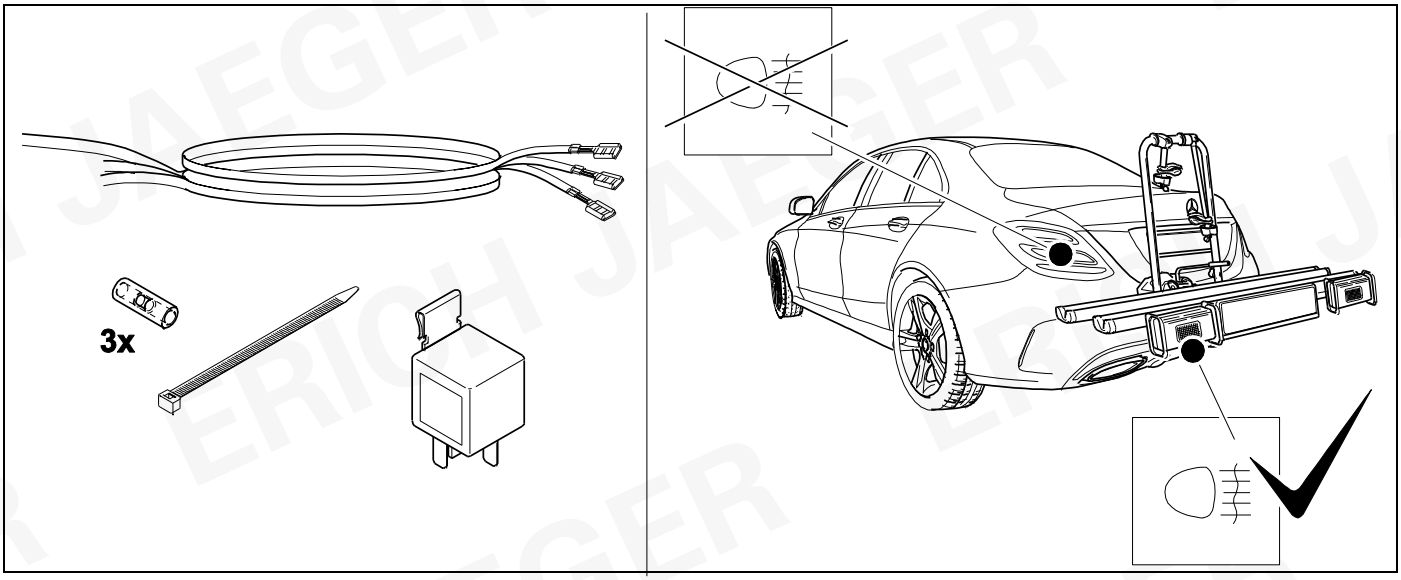


## 25 CHECK

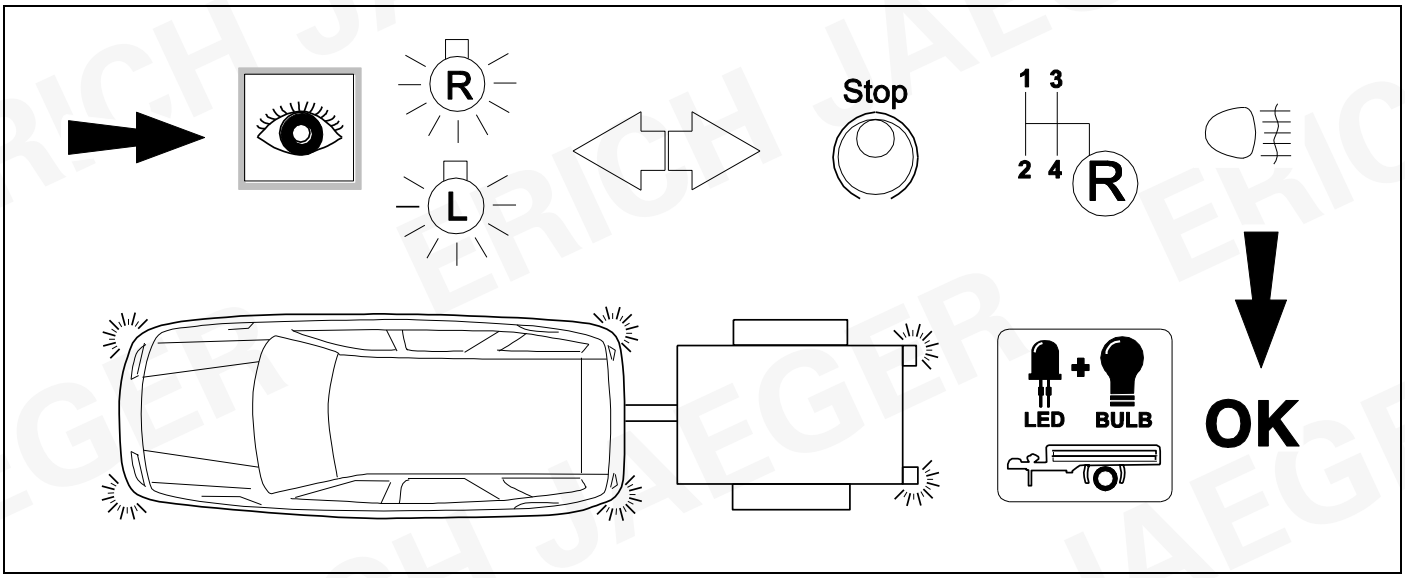


## 26 CHECK

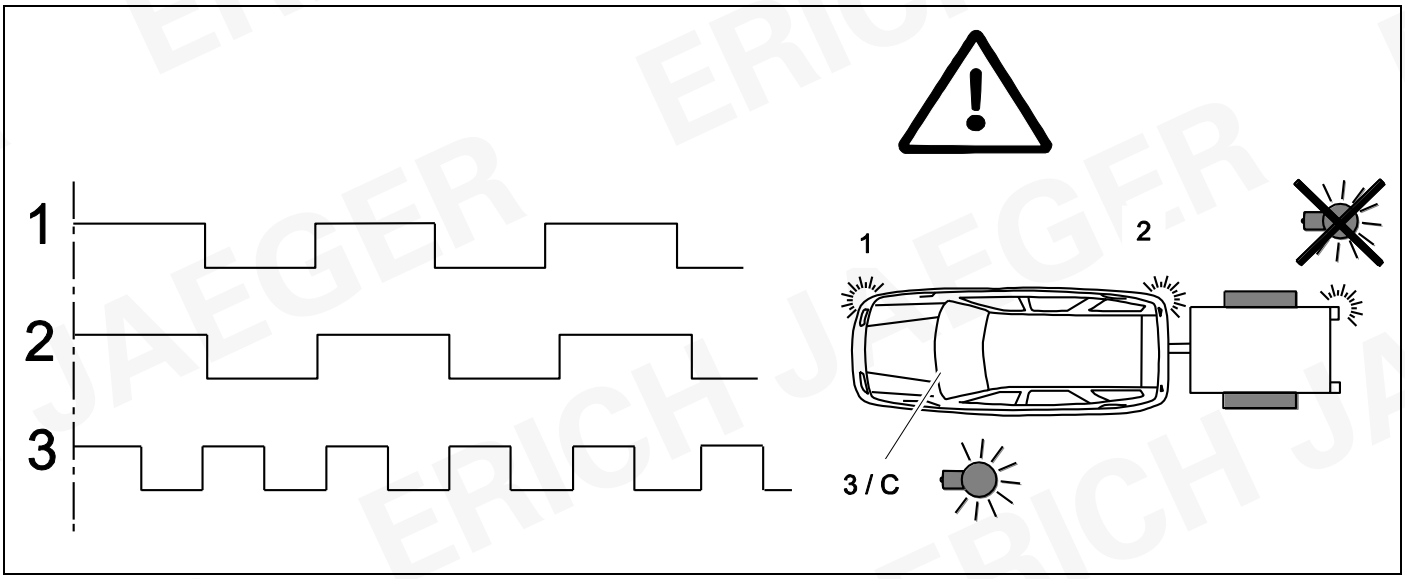

## 27 Information ⇨ 17

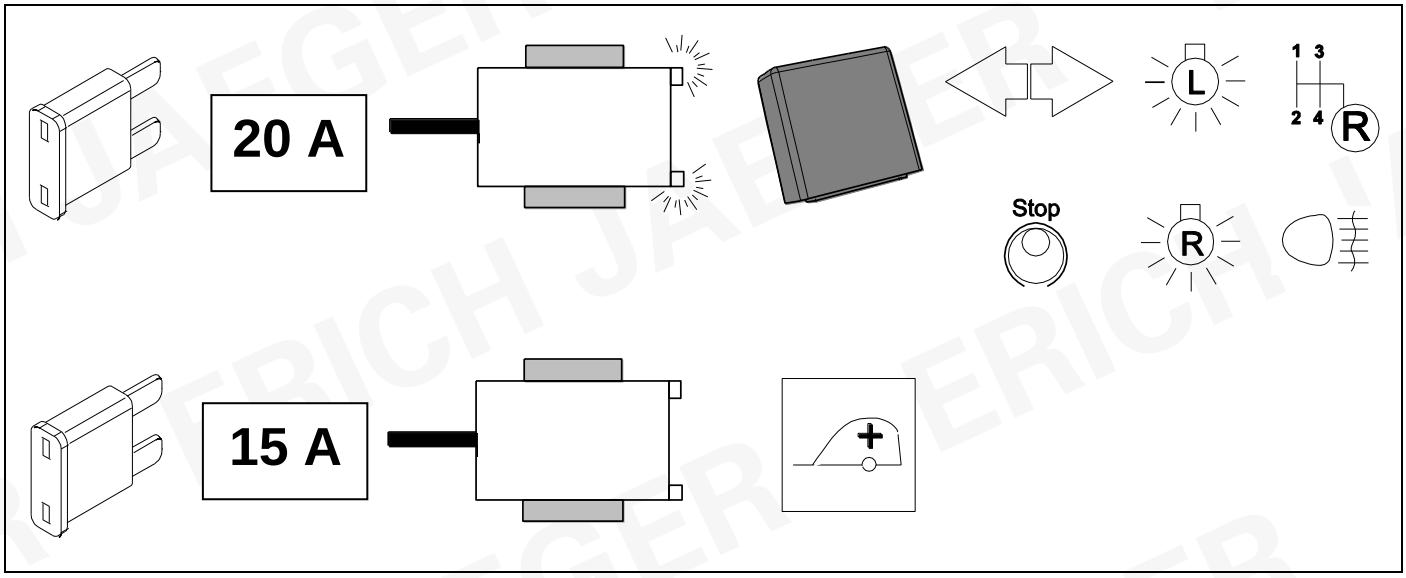


## 28

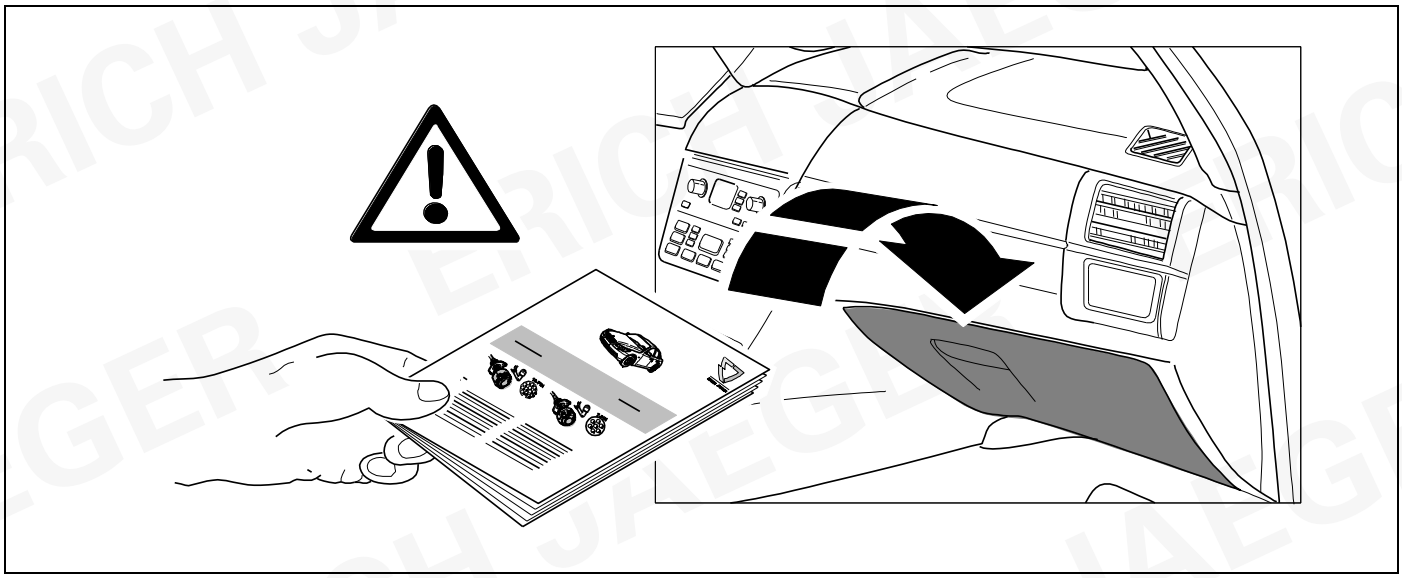

## 29

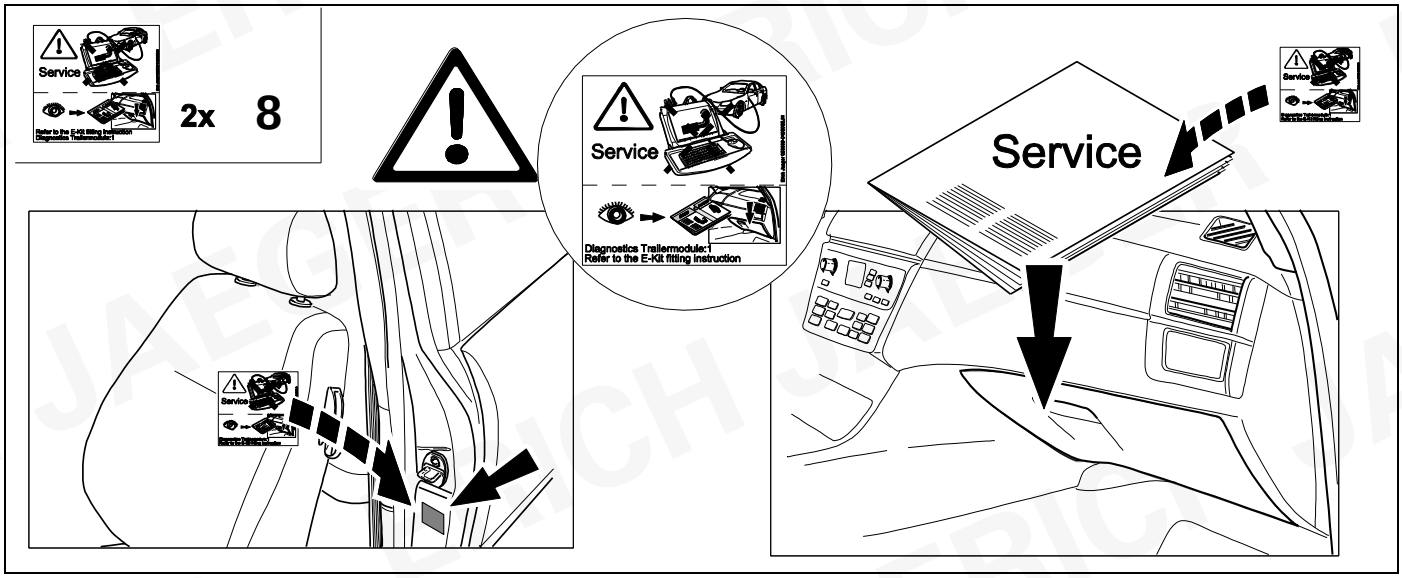

© Erich Jaeger GmbH + Co. KG, Straßheimer Str.10, D-61169 Friedberg,
Tel.: +49 (0) 6031 794-444 / e-mail: ekitsupport@erich-jaeger.de

**D**
Änderungen bezüglich Konstruktion, Ausstattung Farbe sowie Irrtum vorbehalten.
Angaben und Abbildungen unverbindlich

**GB**
Subject to change in terms of construction, equipment and colour, and may contain errors.
The information and illustrations are non-binding.

**F**
Sous réserve de modifications de la construction, de équipement, de la couleur et sous réserve d'erreurs. Les indications et les illustrations sont sans engagement.

**NL**
Wijzigingen met betrekking tot constructie, uitvoering en kleur evenals vergissingen voorbehouden. Gegevens en afbeeldingen niet bindend.

**DK**
Ændringer med hensyn til konstruktion, udstyr, farver samt fejl forbeholdes.
Oplysninger og illustrationer er uforpligtende.

**N**
Endringer angående konstruksjon, utstyr, farge og feiltagelse forbeholdes.
Opplysninger og illustrasjoner uforbindtlig.

**S**
Med reservation för ändringar vad det gäller konstruktion, utrustning, färg samt för misstag. Uppgifterna och bilderna är inte bindande.

**FIN**
Pidätämme oikeuden rakennetta, varustusta, väriä koskeviin sekä erehdyksestä johtuviin muutoksiin. Tiedot ja kuvat eivät ole sitovia.

**I**
Con riserva di modifiche relative a progettazione, dotazione, colore ed errori.
Le indicazioni e figure sono fornite sensa impegno.

**E**
Reservadas las modificaciones respecto a diseño, equipamiento, color, así como error. Indicaciones y figuras sin compromiso.

**P**
Reservamos o direito de alterações relativamente ao desenho, equipamento, cor, bem como de erro. Os dados e as gravuras não implicam compromisso da nossa parte.

**GR**
Διατυπώνουμε κάθε επιφύλαξη ως προς αλλαγές σε σχέση με κατασκευή, εξοπλισμό, διαρρύθμιση, χρωματισμούς και λάθη παραδρομής.

**CZ**
Změny, týkající se konstrukce, vybavení, barvy, jakož i omyly jsou vyhrazeny.
Údaje a vyobrazení jsou nezávazné.

**PL**
Zastrzega się prawo do zmian dot. konstrukcji, wykończenia, kolorystyki oraz pomyłek.
Dane i ilustracje niewiążące.

**TR**
Tasarım, donanım ve renk bakımından değişiklik yapma hakkı ve hata ve eksiklik mahfuzdur. Veriler ve resimler bağlayıcı değildir.

**H**
A szerkezet, a kivitel és a szín változtatása, valamint a változások joga fenntartva.
Az adatok és az ábrák nem kötelelző érvényűek.

**HR**
Pravo promjena u svezi konstrukcije, opreme, boje kao i zabune oridžavamo.
Podaci i ilustracije su neobavezne.

**BUL**
Запазени права по отношение на конструкцията, обзавеждането, цвета и грешки.
Данните и изображенията не са обвързващи.

**RO**
Ne rezervăm dreptul unor modificări ale construcţieu, dotării, culorii şi dreptul la erori
Datele indicate şi imaginile sunt orientative.

**RU**
Права на внесение изменений относительно конструкции, оснащения, окраски, а также на ошибки сохраняются. Данные и иллюстрации имеют примерный характер.

**LT**
Pasiliekama konstrukcijos, įrangos bei reikmenų, spalvos pakeitmų ir klaidų teisė.
Duomenys ir ilistracijos neįpareigojantys.

**LV**
Tiek paturētas tiesības uz konstrukcijas, iekārtu, krāsu izmaiņam, kā arī kļūdīšanos.
Dati un attēli bez saistībām.

**EST**
Konstruktsiooni, varustuse ja vœrvi osas muudatused ning eksimine lubatud.
Andmed ja joonised on mittesiduvad.

**SLO**
Zadržana pravica do sprememb glede konstrukcije, opreme, barve ter pomote.
Podatki in slike so neobvezne.

**SK**
Zmeny, ktoré sa týkajú konštrukcie, vybavenia, farby, ako aj omyly sú vyhradené.
Údaje a zobrazenia sú nezáväzné.
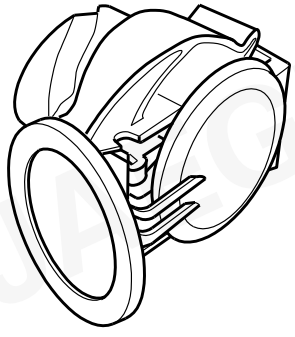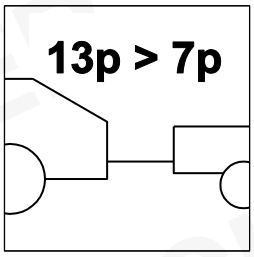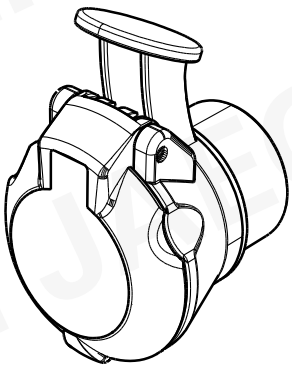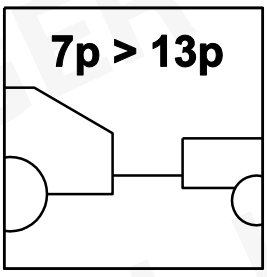
| **ERICH JAEGER Artikelnummer:**<br>**ERICH JAEGER part number:** **311069** | **ERICH JAEGER Artikelnummer:**<br>**ERICH JAEGER part number:** **311105** |
|---|---|